Handleiding

ILG500-1NL3.pdf
Bediening & Onderhoud

Trilwals met voor- en achterwaarts bewegende trilplaten
LG500

Dieselmotor
Hatz 1D81Z

Serienummer
***35000050*-**

De LG500 is een voor- en achterwaarts bewegende trilplaat met uitstekende verdichtingsprestaties. De LG500 is uitgerust met een efficiënte, krachtige dieselmotor en is daardoor een financieel aantrekkelijk alternatief voor een zware trilwals. De brede plaat is bedoeld voor het snel verdichten van grote gebieden van aarde en minerale bestanddelen. De machine en de bijbehorende accessoires mogen alleen worden gebruikt voor het doel waarvoor ze zijn bestemd. De LG-platen mogen alleen worden gebruikt in goed geventileerde ruimtes, net als elke machine met een verbrandingsmotor.

We behouden ons het recht voor specificaties te wijzigen
Gedrukt in Zweden

Inhoud

Inleiding 1
Waarschuwingssymbolen 1
Veiligheidsinformatie 1
Algemeen 1
Veiligheid - algemene instructies 3
Veiligheid - bij bediening 7
Hellingen 7
Rijden langs randen 8
Technische specificaties - Geluid/trillingen/elektrisch 9
Geluidsniveaus 9
Technische gegevens - Afmetingen 11
Technische specificaties - Gewicht en volumes 13
Technische gegevens - Algemeen 15
Machineplaat - Identificatie 17
Machineplaat 17
Machinespecificaties - stickers 19
Locatie van stickers 19
Veiligheidsstickers 20
Infostickers 20
Bediening - Starten 21
Voor het starten, Hatz 21
Een motor met handmatige start starten 21
Een motor met elektrische start starten 22
Bediening - Rijden 23
Bediening 23
Besturen - Stoppen 25
De motor stoppen 25
Diversen 27
Heffen 27
Hijsen/slepen 27

Transport 27
De machine transporteren 27
Onderhoud - Smeermiddelen en symbolen 29
Onderhoud - Onderhoudsschema 31
Service en servicepunten 31
Elke tien bedrijfsuren (dagelijks) 32
Na de eerste 20 werkuren 32
Om de 100 werkuren 33
Om de 200 werkuren of om de drie maanden 33
Om de 250 werkuren 34
Om de 500 werkuren (Jaarlijks) 35
Onderhoud - 10h 37
Dagelijkse inspectie (elke 10 uur) van de motor 37
Boutverbinding controleren 37
De machine reinigen. 38
Instrumenten controleren 38
Na de 20 eerste werkuren 39
Motor 39
De olie in het excentrisch element vervangen 40
Onderhoud - 100u 41
De trillingsdempers controleren 41
Motor 41
De V-snaar controleren 42
Onderhoud - 200u 43
De olie in het excentrisch element vervangen 43
Onderhoud - 250u 45
Motor 45
De accu controleren 46
Boutverbinding controleren 46
Hydraulische oliepeil controleren 47

Instrumenten controleren 47
De trillingsdempers controleren 48
Onderhoud - 500u 49
Motor 49
De hydraulische olie verversen 50

Inleiding

Waarschuwingssymbolen

WAARSCHUWING ! Geeft aan dat het een risico of een riskante handeling betreft, die tot ernstige of levensgevaarlijke persoonlijke verwondingen kan leiden, wanneer de waarschuwing wordt genegeerd.

LET OP ! Geeft aan dat het een risico of een riskante handeling betreft, die tot schade aan de machine of eigendommen kan leiden, wanneer de waarschuwing wordt genegeerd.

Veiligheidsinformatie

Het is raadzaam dat de operator de veiligheidsinstructies in deze handleiding zorgvuldig leest. Volg altijd de veiligheidsvoorschriften. Zorg ervoor dat deze handleiding altijd gemakkelijk toegankelijk is.

Lees eerst het hele handboek door voor u de machine start of met onderhoud begint.

Zorg voor een goede ventilatie (afzuiging door ventilator) waar de motor binnen wordt gedraaid.

Algemeen

Deze handleiding bevat informatie voor het rijden met en onderhouden van de wals.

De machine moet correct worden onderhouden voor maximale prestaties.

De machine moet schoon worden gehouden zodat lekkages, loszittende bouten en aansluitingen zo vroeg mogelijk kunnen worden ontdekt.

Controleer de machine dagelijks, voordat u de machine in gebruik neemt. Inspecteer de hele machine, zodat lekkages of andere fouten kunnen worden ontdekt.

Controleer de grond onder de machine. Lekkages kunnen makkelijker worden ontdekt op de grond dan op de machine zelf.

DENK AAN HET MILIEU ! Zorg ervoor dat olie, brandstof en andere stoffen die schadelijk zijn voor het milieu, niet in de natuur terechtkomen. Stuur gebruikte filters, afgetapte olie en brandstofresten altijd naar milieuvriendelijke afvalverwerking.

Deze handleiding bevat instructies voor periodiek onderhoud die normaal moeten worden uitgevoerd door de chauffeur.

U vindt aanvullende instructies voor de motor in de motorhandleiding van de fabrikant.

Veiligheid - algemene instructies

(Raadpleeg ook het Veiligheidshandboek)

Symbolen

De signaalwoorden WAARSCHUWING en VOORZICHTIG gebruikt in deze veiligheidsinstructies hebben de volgende betekenis:

WAARSCHUWING ! Geeft aan dat het een risico of een riskante handeling betreft, die tot ernstige of levensgevaarlijke persoonlijke verwondingen kan leiden, indien de waarschuwing wordt genegeerd.

Voorzichtig! Geeft aan dat het een risico of een riskante handeling betreft, die tot beschadigingen van de machine of eigendom kan leiden, indien de waarschuwing wordt genegeerd.

Belangrijke regels voor uw veiligheid

De machine mag niet worden aangepast zonder de voorafgaande toestemming van de fabrikant.
Gebruik uitsluitend originele onderdelen.
Gebruik uitsluitend accessoires die worden aanbevolen door Dynapac.
Als aanpassingen worden aangebracht die niet zijn goedgekeurd door Dynapac, kan dit leiden tot ernstige verwondingen bij uzelf of anderen.

- Deze aanbevelingen zijn gebaseerd op internationale veiligheidsnormen. Houd tevens rekening met de plaatselijke veiligheidsreglementering. Lees alle instructies zorgvuldig voor u de machine gaat bedienen. Bewaar de instructies op een veilige plaats.
- Borden en stickers met belangrijke informatie over de veiligheid en het onderhoud worden bij elke machine geleverd. Zorg ervoor dat deze leesbaar zijn. De bestelnummers voor nieuwe stickers zijn te vinden op de lijst met reserveonderdelen.
- Machine en accessoires mogen uitsluitend worden gebruikt voor de doeleinden waarvoor deze zijn bestemd.
- Omwille van de veiligheid van het product mag de machine op geen enkele wijze worden gemodificeerd.
- Beschadigde onderdelen moeten onmiddellijk worden vervangen. Vervang alle versleten onderdelen tijdig.

Denk altijd na bij wat u doet.
Gebruik uw gezonde verstand. Gebruik de machine niet als u vermoeid bent of onder invloed van drugs, alcohol en/of medicijnen welke uw reacties nadelig kunnen beïnvloeden.

Veiligheidsuitrusting

Langdurige blootstelling aan een hoog geluidsniveau, zonder oorbeschermers, kan leiden tot blijvende gehoorbeschadiging.

Langdurige blootstelling aan trillingen kan de handen, vingers en polsen beschadigen. Gebruik de machine nooit indien u krampen, pijn of ongemak constateert. Raadpleeg een dokter alvorens de machine opnieuw te gebruiken.

Gebruik altijd een goedgekeurde veiligheidsuitrusting.
De operateur en mensen in de onmiddellijke nabijheid van het werkgebied moeten de volgende uitrusting dragen:
- Een veiligheidshelm
- Een veiligheidsbril
- Gehoorbescherming
- Masker in stoffige omgevingen
- Reflecterende kleding
- Veiligheidshandschoenen
- Veiligheidsschoeisel

Draag geen loszittende kledingstukken die door de machine kunnen worden gegrepen. Lang haar afdekken met een haarnetje.
Dit is van toepassing, ongeacht of de vooruit-/achteruithendel zich in de neutrale stand of in de aandrijvingsstand bevindt.
Bij Dynapac-machines is de hendel zodanig ontworpen dat deze een groot deel van de trillingen van de machine absorbeert. Niettemin kunnen de aanbevolen limieten voor blootstelling van handen/armen aan trillingen worden overschreden, afhankelijk van de werkwijze, de ondergrond en de blootstellingsduur. Neem zo nodig passende maatregelen, zoals het dragen van veiligheidshandschoenen of het niet trillen op eerder verdicht materiaal.
Let goed op de geluidssignalen van andere machines in het werkgebied.
Gebruik geen machines die brandstof lekken.

Het werkgebied

De machine nooit gebruiken in de nabijheid van ontvlambaar materiaal of in een omgeving met explosiegevaar. Er kunnen vonken ontstaan door de uitlaat, die op hun beurt brandbaar materiaal kunnen ontsteken. Tijdens een werkonderbreking of bij het beëindigen van het werk mag men de machine nooit in de nabijheid van brandbaar materiaal plaatsen.
Tijdens het werk kan de uitlaat zeer warm worden en hierdoor bepaalde materialen doen ontbranden. Zorg ervoor dat er zich geen andere personeelsleden bevinden waar met de machine gewerkt wordt. Houd de werkomgeving schoon en vrij van overbodige voorwerpen.
Berg de machine op een veilige plaats op, buiten het bereik van onbevoegden, bij voorkeur in een vergrendelde opbergplaats.

Vullen met brandstof (benzine/diesel)

Benzine heeft een laag ontbrandingspunt en kan in bepaalde situaties uiterst explosief zijn. Niet roken! Zorg voor goede ventilatie.

Kom nooit in de omgeving van hete voorwerpen of voorwerpen die vonken kunnen teweegbrengen wanneer benzine gebruikt wordt. Wacht tot de machine afgekoeld is alvorens brandstof bij te vullen. Vul de tank op minstens drie meter van de plaats waar de machine gebruikt wordt om brand te voorkomen. Vermijd het morsen van benzine, diesel of olie op de grond.
Laat uw handen niet in aanraking komen met benzine, diesel of olie. Open de tankstop voorzichtig, daar de brandstoftank, ten gevolge van benzinedamp, onder druk kan staan. Zorg er altijd voor dat het juiste type brandstof wordt gebruikt. Maak de tank niet te vol. Controleer de machine regelmatig op brandstoflekken.

Voor het starten

Lees de instructiehandleiding zorgvuldig en maak uzelf vertrouwd met de machine en alle functies ervan. Controleer of:

- Alle handels vrij zijn van smeer, olie en vuil.
- De machine geen zichtbare gebreken vertoont.
- Alle beschermende onderdelen stevig op hun plaats zitten.
- Alle besturingshendels in de neutrale stand staan.

Start de machine volgens de richtlijnen in het instructieboekje.

Bediening

Houd ruime afstand tussen uw voeten en de machine

Gebruik de machine niet in slecht geventileerde ruimtes. Er bestaat risico voor koolmonoxidevergiftiging.

Gebruik de machine alleen voor het doel waarvoor deze is bestemd. Zorg ervoor dat u weet hoe de machine in geval van nood dient te worden gestopt.

Wees extra voorzichtig bij gebruik van de machine op hellingen. Zorg er voor dat alle werkers in de nabijheid zich hoger op de helling bevinden dan de machine. Rijd altijd recht op en neer wanneer u op een helling werkt. Overschrijd nooit het maximale hellingspercentage van de machine (zie instructieboek). Bewaar altijd afstand tot de machine tijdens het werken op hellingen en in sleuven.

Raak nooit de motor, het uitlaatsysteem of het excentrisch element van de machine aan. Deze worden tijdens het werken extreem heet en kunnen brandwonden veroorzaken. Raak nooit de V-snaren en draaiende delen aan terwijl de machine in gebruik is.

Parkeren

Parkeer de machine altijd op een zo vlak en stevig mogelijke ondergrond.

Voordat u de machine achterlaat:
- De parkeerrem inschakelen
- De motor uitschakelen en de contactsleutel verwijderen.

Laden/lossen

Begeef u in geen geval onder of in de onmiddellijke nabijheid van de machine op het moment dat deze door een kraan of vergelijkbaar werktuig wordt opgelicht. Gebruik alleen de aangegeven hijsogen. Overtuig u er altijd van dat alle hijswerktuigen de juiste afmetingen hebben in verhouding tot het gewicht van de machine.

Onderhoud

Onderhoudswerkzaamheden mogen alleen door vaardig personeel worden uitgevoerd. Voer nooit onderhoudswerkzaamheden uit terwijl het apparaat in beweging is of de motor loopt.

Werken met het hydraulisch systeem

Regelmatig onderhoud aan de hydraulische systemen is buitengewoon belangrijk. Kleine beschadigingen en barsten in slangen en koppelingen kunnen vernietigende gevolgen hebben. Denk eraan dat de hydraulische slangen gemaakt zijn van rubber en in de loop van de tijd kunnen verslechteren, waardoor het risico op barsten kan ontstaan. Vervang in geval van twijfel over duurzaamheid en slijtage de slangen door nieuwe originele slangen van Dynapac.

Werken met accu's

Accu's bevatten giftig en bijtend zwavelzuur. Draag een beschermende bril en probeer geen zuur te morsen op uw huid, kleding of op de machine. Als u zwavelzuur in de ogen krijgt, spoel ze dan ten minste 15 minuten met water en zorg onmiddellijk voor medische behandeling. Het gas dat uit de accu komt, is ontvlambaar en explosief. Let er tijdens het plaatsen en vervangen van accu's altijd op geen kortsluiting te veroorzaken tussen de aansluitpunten van de accu.

Reparaties

Gebruik nooit een machine die beschadigd is.
Reparaties kunnen alleen worden uitgevoerd door speciaal opgeleide technici. Neem daarom contact op met de dichtstbijzijnde geautoriseerde werkplaats.

Branden blussen

Gebruik in geval van brand op de machine zo mogelijk een poederbrandblusser van het type ABE. U kunt echter ook een brandblusser van het type BE koolzuur gebruiken.

Accu laden

Gebruik een acculader met spanningsregulator (constante spanning). Aanbevolen wordt een tweefasenoplader met constante spanning. Een tweefasenoplader verlaagt de laadspanning (14,4 V) automatisch naar druppellading (13,3 V) op het moment dat de accu volledig is opgeladen.

Geschikte acculaders voor 230 Volt:
Optima Model RTC 12/7-S-230
LADAC Model LADAC 512
Tudor Model 61715 Tudor

Opslag/druppelladen

Een ontladen accu bevriest bij een temperatuur van ongeveer (-7°C). Een volledig opgeladen accu bevriest bij (-67°C). Een accu die niet wordt gebruikt moet volledig worden opgeladen alvorens deze wordt opgeslagen. Voor een periode van 6 tot 8 maanden is druppelladen gewoonlijk niet noodzakelijk. Als de accu langere tijd niet is gebruikt, is het aan te bevelen de accu voor gebruik volledig op te laden. Enkele malen per seizoen druppelladen wordt aanbevolen (vooral in de winter).

Veiligheid - bij bediening

Hellingen

Zorg ervoor dat het werkgebied stevig is. Een natte en losse ondergrond beperkt de wendbaarheid, vooral op een hellende ondergrond. Wees altijd uiterst voorzichtig op een hellende of oneffen ondergrond.

Werk nooit in een hellingshoek die het hellend vermogen van de machine overschrijdt. De maximale hellingshoek van de machine in bedrijf is 20° (afhankelijk van de toestand van de ondergrond).

De hellingshoek wordt gemeten op een effen, harde ondergrond met stilstaande machine. De trillingsystemen zijn uitgeschakeld en alle tanks zijn vol. Onthoud dat een losse ondergrond, het inschakelen van het trillingsysteem en de rijsnelheid ook bij een lagere hellingshoek dan hier aangegeven, tot kantelen kunnen leiden.

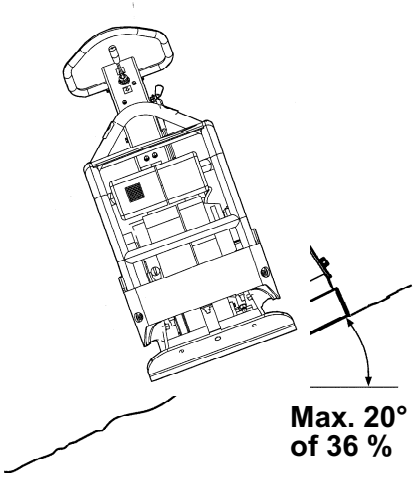

Fig. Werken op hellingen

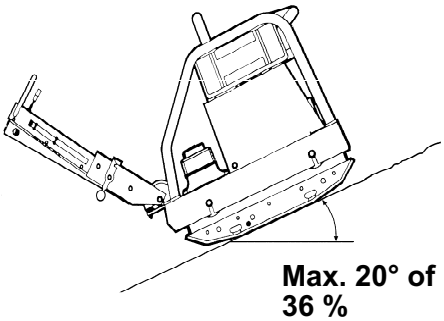

Fig. Werken op hellingen

Vermijd zoveel mogelijk dwars over hellingen te rijden. Rijd in plaats daarvan recht op en neer wanneer u op een hellende ondergrond werkt.

Laat de machine nooit onbeheerd achter wanneer de motor draait.

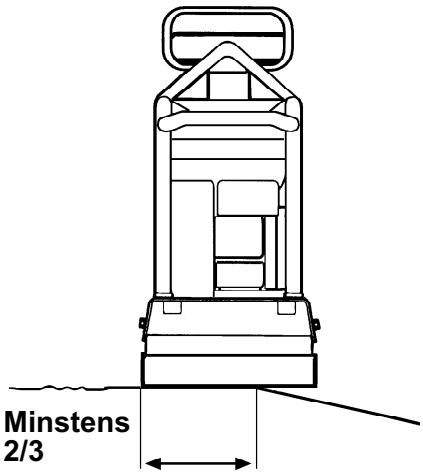

Fig. De positionering van de machine tijdens het rijden langs randen

Rijden langs randen

Tijdens het werken langs randen moet ten minste 2/3 van de plaat zich op een oppervlak met volledige draagkracht bevinden.

Als de machine kantelt, moet u de motor uitschakelen voordat u probeert de machine weer rechtop te zetten.

Technische specificaties - Geluid/trillingen/elektrisch

Geluidsniveaus

De onderstaande geluids- en trillingsniveaus zijn vastgesteld voor bedrijf op een macadamondergrond, beschreven in EU-richtlijn 2000/14/EC

	Hatz handm.	Hatz elektr.
Gemeten geluidsvermogensniveau, L_{wA}dB (A)	107	107
Gegarandeerd geluidsvermogensniveau, L_{wA}dB (A)	109	109
Geluidsdrukniveau bij het oor van de chauffeur (EN 500-4), L_{pA}dB (A)	96	96
Trilling van handen en armen (EN500-4), a hv m/s 2		
Standaardhendel	3,4	2,1
Hendel met lage trillingen	-	-
Trilling van handen en armen, toegestane werkuren per dag, (berekend voor actiewaarde van 2,5 m/s2 volgens 2002/44/EC),		
Standaardhendel	2,4	8
Hendel met lage trillingen	-	-

Waarden kunnen afwijken van het bovenstaande afhankelijk van de werkomstandigheden.

Technische gegevens - Afmetingen

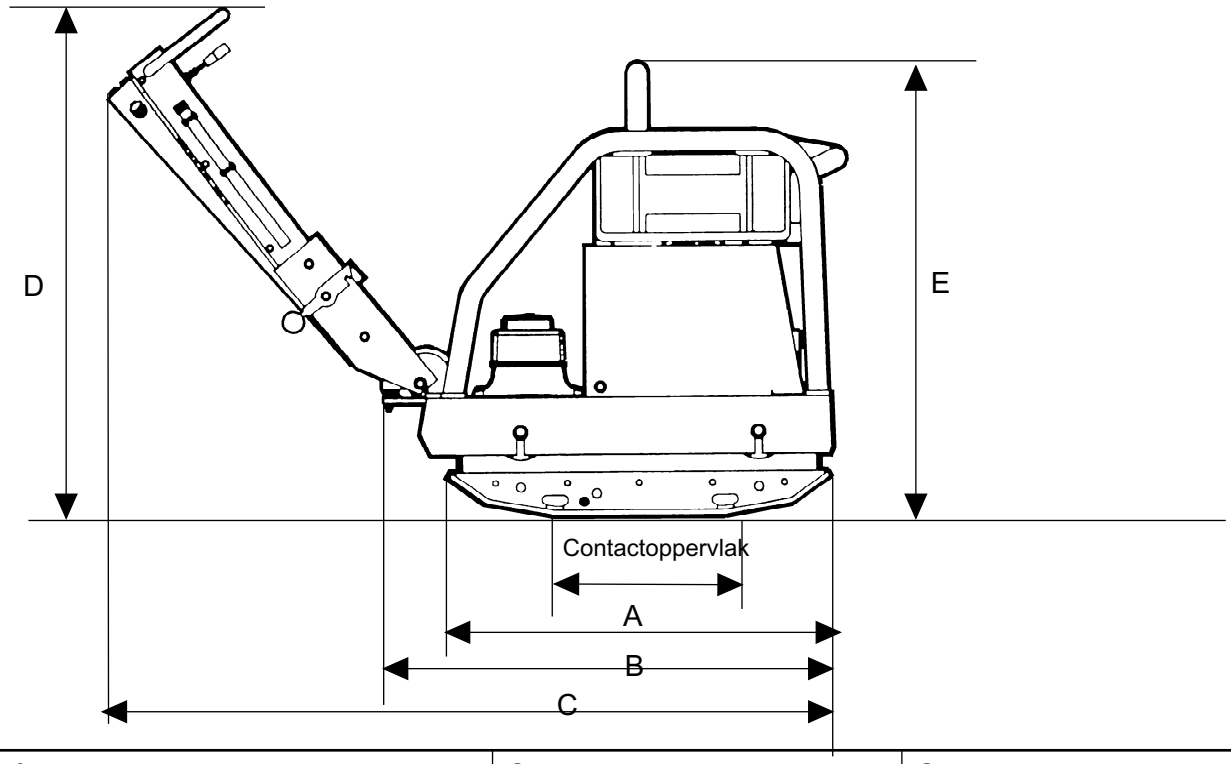

Afmetingen	Grondplaat met verlengstukken 2x150mm (2x6in)	Grondplaat zonder verlengstukken
A mm (in)	900 (35.4)	900 (35.4)
B mm (in)	972 (38.3)	972 (38.3)
B mm (in)	1658 (55.3)	1658 (55.3)
D mm (in)	1208 (47.6)	1208 (47.6)
E mm (in)	1075 (42.3)	1075 (42.3)
Contactoppervlak, m2, (sq feet)	0,332 (3.574)	0,216 (2.325)

Afmetingen	Volledig gelaste grondplaat	Alleen verlengstukken 2 stuks
A mm (in)	900(35.4)	900(35.4)
B mm (in)	972(38.3)	-
C mm (in)	1658(55.3)	-
D mm (in)	1208(47.6)	-
E mm (in)	1208(47.6)	-
Contactoppervlak, m2, (sq feet)	0,299(3.218)	0,1194(1.2852)

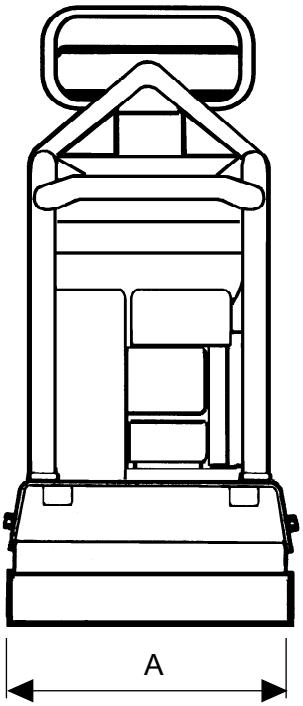

Afmetingen	Grondplaat met verlengstukken 2x150mm (2x6in)	Grondplaat zonder verlengstukken
A mm (in)	850 (33.46)	550 (21.65)

Afmetingen	Volledig gelaste grondplaat	Alleen verlengstukken 2 stuks
A mm (in)	750 (29.53)	300 (11.81)

Technische specificaties - Gewicht en volumes

Gewicht	Hatz elektrisch gestarte grondplaat voor verlengstukken	Hatz handmatig gestarte grondplaat voor verlengstukken
Nettogewicht, kg (lbs)	507 (1117.7)	487 (1073.7)
Bedrijfsgewicht EN500, kg (lbs)	509,9 (1124.1)	489,9 (1080)

Gewicht	Hatz elektrisch gestarte volledig gelaste grondplaat	Hatz handmatig gestarte volledig gelaste grondplaat
Nettogewicht, kg (lbs)	522 (1150.9)	502 (1106.7)
Bedrijfsgewicht EN500, kg (lbs)	524,9 (1157.2)	504,9 (1113.1)

Gewichten, accessoires	
Verlengstukken 2 stuks per machine. 2x150mm (5,9 in) totaal gewicht, kg (lbs)	40 (88.2)
Vloertegelset, breedte 750 mm, kg (lbs)	10 (22)
Vloertegelset, breedte 850mm, kg (lbs)	11 (24.6)
Starthendel voor motor, kg (lbs)	2 (4.4)

Vloeistofvolumes	Hatz elektrische starter	Hatz handmatige starter
Brandstoftank, liter (qts)	7,0 (7.40)	7,0 (7.40)
Carter, l (qts)	2,0 (2.11)	2,0 (2.11)
Hydraulische vloeistof, liter (qts)	1,0 (1.06)	1,0 (1.06)
Excentrisch element, liter (qts)	0,8 (0.85)	0,8 (0.85)
Brandstofverbruik, liter/uur (qts/u)	1,8 (1.90)	1,8 (1.90)

Technische gegevens - Algemeen

Verdichtingsgegevens	Hatz elektrische starter	Hatz handmatige starter
Trilfrequentie, Hz (rpm)	60 (3600)	60 (3600)
Centrifugale kracht, kN (lbf)	60 (13489)	60 (13489)
Amplitude, mm (in)	2,1 (0,083)	2,1 (0,083)

Prestaties	Hatz elektrische starter	Hatz handmatige starter
Bedrijfssnelheid m/min (feet/min)	24 (78.4)	24 (78.4)
Max helling °	20	20

Motor	Hatz elektrische starter	Hatz handmatige starter
Fabrikant/model	Hatz 1D81Z viertaktmotor	Hatz 1D81Z viertaktmotor
Vermogen	8,2 kW (11,1 pk)	8,2 kW (11,1 pk)
Opgegeven snelheid	2200 tpm	2200 tpm

Elektrisch systeem	Hatz elektrische starter, sleutelstarter
Accutype	Zuuraccu
Accuspanning	12V / 50Ah
Wisselstroomdynamo, type	Magnetische ring, gemonteerd op vliegwiel van motor
Capaciteit wisselstroomdynamo	350 W
Zekeringen	-
Startmotor	12V / 2,0 kW
Bedieningspaneel	Gemonteerd op machinehendel
Type lampje, oliedruk	LED, rood 12V / 16mA
Type lampje, bediening	LED, rood 12V / 16mA
Laadrelais	Op de motor gemonteerd 12V

Machineplaat - Identificatie

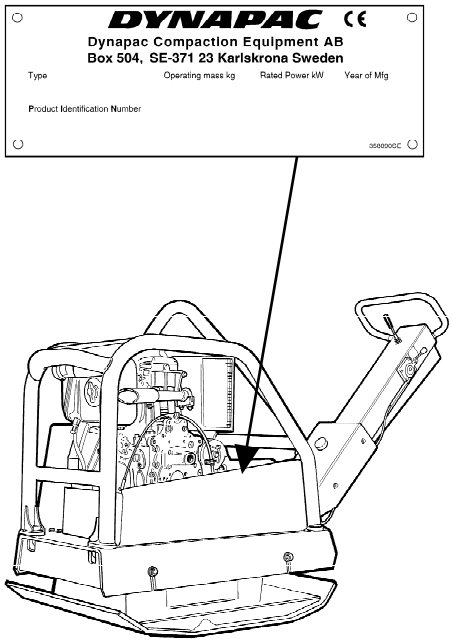

Fig. Locatie van machineplaat

Machineplaat

Vul alle onderstaande gegevens in op het moment van levering en inbedrijfname van de machine.

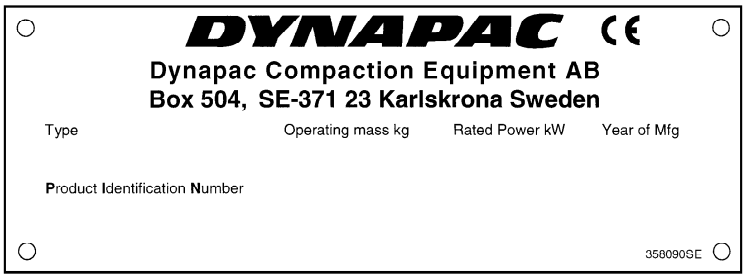

Model motor

Nummer motor

Op het plaatje staat de naam en het adres van de fabrikant, het type machine, PIN-productidentificatienummer (serienummer), bedrijfsgewicht, motorvermogen en bouwjaar. (Op machines die worden geleverd buiten de EU staan geen CE-markeringen en in sommige gevallen geen bouwjaar.)

Vermeld bij het bestellen van reserveonderdelen het PIN-nummer van de machine.

Machinespecificaties - stickers

Locatie van stickers

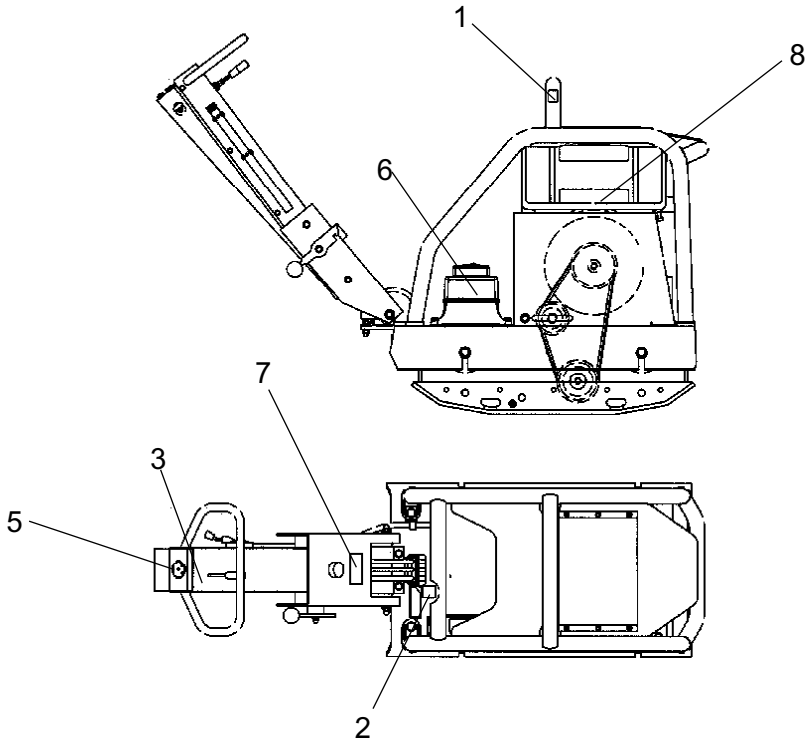

	Artikelnr.		Artikelnr.
1. Hefpunt	4700281269	2. Gegarandeerd geluidsniveau	4700791296
3. Waarschuwingssticker	4700904680		
5. Gehoorbescherming gebruiken	4700281898	6. Hydraulisch oliepeil	4700272323
7. Waarschuwing: hendel vergrendelen voor transport.	4700908229	8. Waarschuwing: beklemmingsgevaar voor handen en armen.	4700903832

Veiligheidsstickers

Zorg ervoor dat alle veiligheidsstickers te allen tijde volledig leesbaar zijn. Verwijder vuil of bestel nieuwe stickers als ze onleesbaar worden. Gebruik het artikelnummer dat wordt vermeld op de sticker.

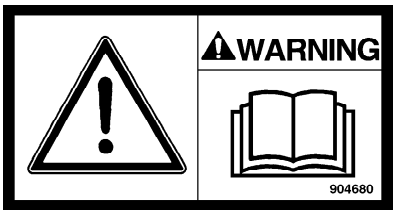

4700904680
Waarschuwing, instructiehandleiding

De chauffeur wordt verzocht de veiligheids-, rij- en onderhoudsinstructies van de machine te lezen voor hij/zij de machine in gebruik neemt.

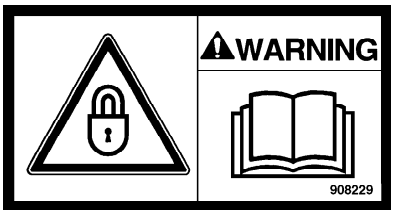

4700908229
Waarschuwing - Vergrendeling

De hendel vergrendelen tijdens transport.

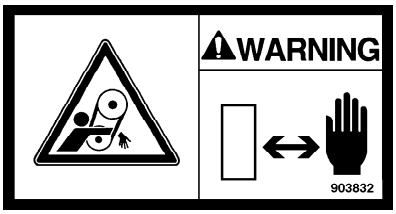

4700903832
Waarschuwing - Draaiende V-snaren

Houd uw handen op een veilige afstand van dit risicogebied.

Infostickers

Geluidsenergieniveau

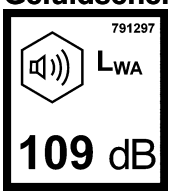

Hefpunt

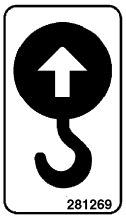

Gehoorbescherming

Hydraulische olie

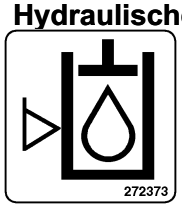

Bediening - Starten

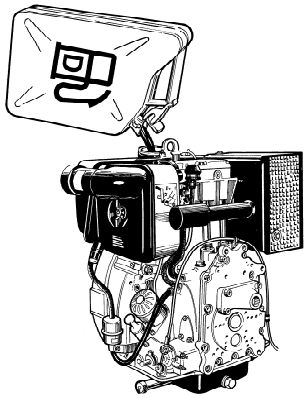

Voor het starten, Hatz

Volg de algemene veiligheidsvoorschriften die bij de machine zijn geleverd. Controleer of het dagelijks onderhoud is uitgevoerd.

Daarnaast bevelen we aan de instructiehandleiding voor de motor, die bij de machine is geleverd, door te nemen.

1. Controleer het oliepeil in de motor.

2. Vul de brandstoftank met brandstof.

3. Controleer of alle bedieningshendels werken.

4. Controleer of er geen lekkage van olie voorkomt en of alle schroefverbindingen zijn aangehaald.

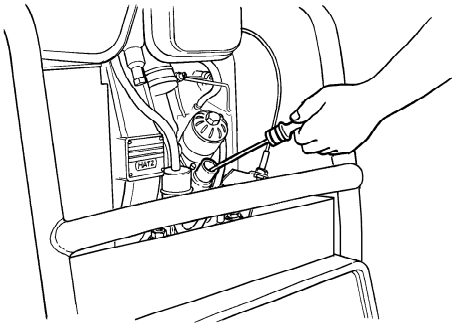

Op nieuwe machines moet de olie na 20 werkuren vervangen worden.

Als er na meerdere startpogingen witte rook uit de uitlaat komt, moet u de snelheidsregelaar in de stop-stand zetten en het startsnoer langzaam 5 keer uittrekken. Herhaal de startprocedure.

Laat de snelheidsregelaar na het starten van de motor enkele minuten in de stationaire stand staan om de motor warm te laten draaien zonder dat deze wordt belast. De plaats begint te bewegen zodra het hydraulische systeem wordt gekoppeld, hetgeen plaatsvindt op het moment dat de gashendel in de werkstand wordt gezet (volle snelheid).

Een motor met handmatige start starten

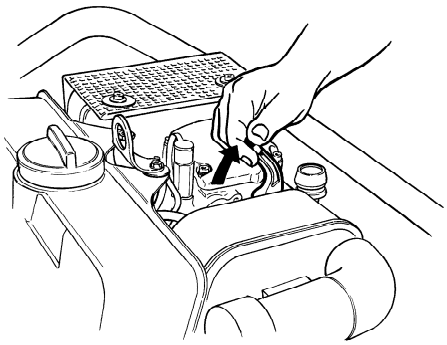

1. Til de automatische decompressor op naar de startpositie.

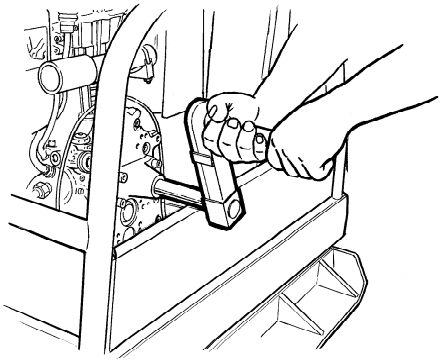

2. Slinger de motor aan met behulp van de starthendel.

3. Laat de motor een aantal minuten op een laag toerental opwarmen voordat hij op vol vermogen wordt gebruikt.

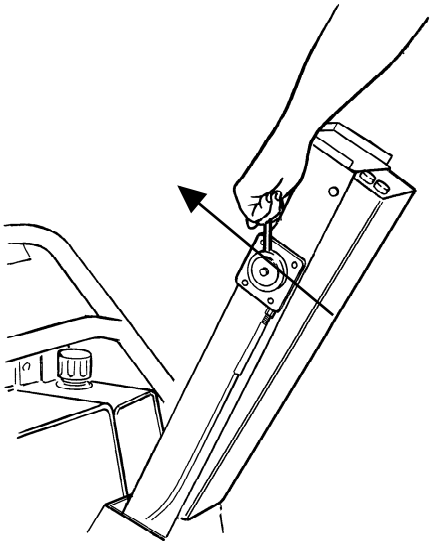

Een motor met elektrische start starten

1. Zet de hendel op halve snelheid.

2. Activeer contactstand **I**. De controlelampjes voor opladen en oliedruk moeten nu gaan branden.

3. Draai de startsleutel via stand **II** naar stand**III** en laat de sleutel los zodra de motor start. Als de motor niet binnen 10 seconden start, wacht u een paar seconden en probeert u het opnieuw.

4. Laat de motor een aantal minuten op een laag toerental opwarmen voordat hij op vol vermogen wordt gebruikt.

De motor is voorzien van een startbeveiligingsmodule. Deze startbeveiligingsmodule voorkomt dat binnen 4-8 seconden een nieuwe poging tot starten wordt gedaan.

Bediening - Rijden

Bediening

1

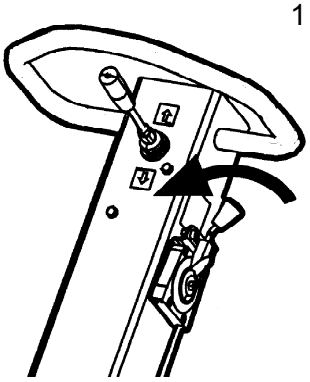

1. Open de gashendel volledig.

Tijdens het verdichten moet de motor altijd op vol gas draaien.

De rijrichting en de snelheid zijn traploos verstelbaar met behulp van de hydraulische hendel.

1. Vooruit
(de hydraulische hendel wordt met kleine bewegingen naar voren geduwd).

2. Achteruit
(de hydraulische hendel wordt met kleine bewegingen naar achteren geduwd).

3. Stationair
(de hydraulische hendel wordt met kleine bewegingen in de tegenovergestelde richting geduwd totdat de machine stationair komt te staan).

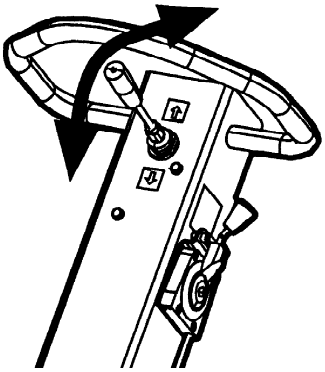

Besturen - Stoppen

De motor stoppen

Handmatig gestart

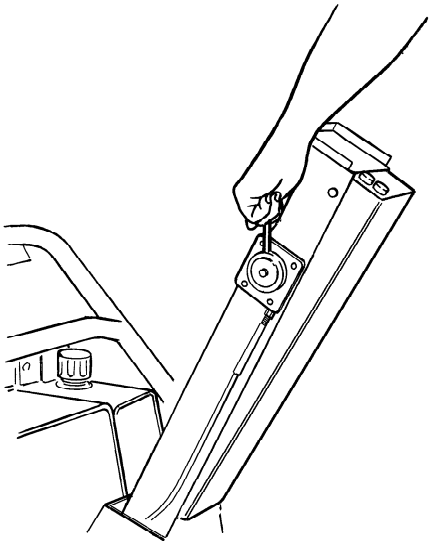

1. Zet de gashendel in de stand stationair en laat de motor een paar minuten stationair draaien.

2. Zet de gashendel in de stopstand.

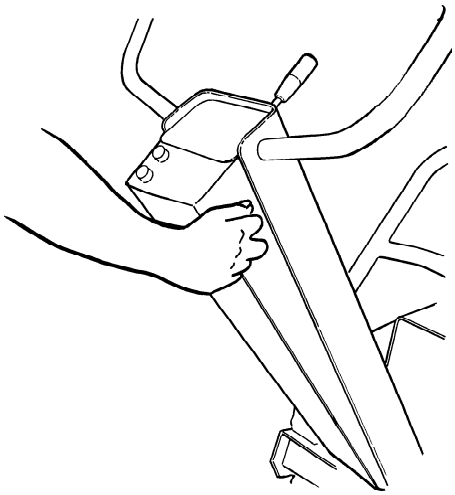

Elektrisch gestart

1. Zet de gashendel in de stand stationair en laat de motor een paar minuten stationair draaien.

2. Zet de gashendel in de stopstand.

3. Zet de sleutel in stand **O**

Diversen

Heffen

Hijsen/slepen

Sta nooit onder een omhoog gehesen machine of loop er nooit onderdoor.

Gebruik uitsluitend het hijsoog op het veiligheidsframe (1) voor het hijsen van de machine.

Alle hijsapparatuur moet zo zijn gedimensioneerd dat deze aan alle voorschriften voldoet. Controleer voor het hijsen of de rubberen elementen (2) en het veiligheidsframe (1) goed zijn vastgezet en niet zijn beschadigd.

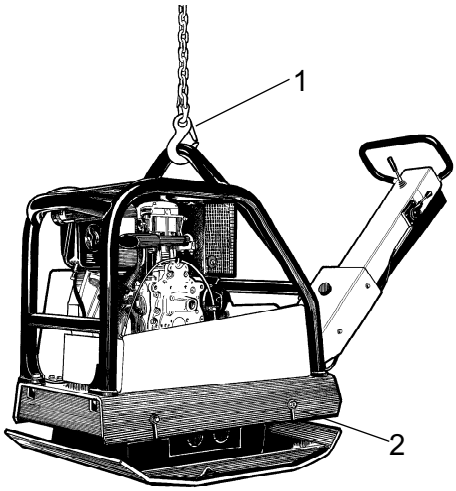

Fig. Machine klaar voor heffen
1. Hijshaak
2. Rubberen element

Transport

De machine transporteren

Span de machine voor transport altijd vast. Leg de spanband in U-vorm rond de bodemplaat span deze en zowel voorwaarts als achterwaarts aan.

Vergrendel de hendel (2).

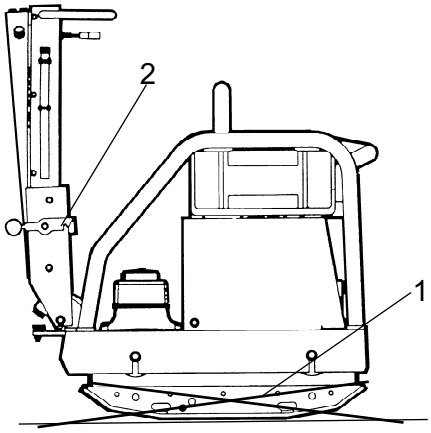

Fig. Machine gereed voor transport
1. Spanband
2. Vergrendelingsinrichting

Onderhoud - Smeermiddelen en symbolen

	Motorolie	Gebruik SAE 15W/40, Shell Rimula R3 U 15W-40 of gelijkwaardig Volume, liter (qts): 1,9 l (2,00)
	Krukasolie	Gebruik SAE 15W/40, Shell Universal Engine Oil TX15W-40 Volume, liter (qts): 0,8 (0.86)
	Hydraulische olie	Gebruik hydraulische olie op basis van minerale olie Shell Tellus TX32 of gelijkwaardig Volume, liter (qts): 1,1 (1.16)
Bio-Hydr.	**Biologische hydraulische olie**	Shell Naturelle HF-X46. Bij levering af fabriek kan de machine gevuld zijn met biologisch afbreekbare olie. Bij het verversen/bijvullen moet olie van hetzelfde type gebruikt worden.
D	**Brandstof**	Gebruik dieselolie die voldoet aan de standaard EN 590 of DIN 51601 Volume, liter (qts): 7,0 (7.4)

Schakel altijd de motor uit alvorens u de tank bijvult. Tank nooit in de buurt van open vlammen of vonken, vanwege het risico op brand. Niet roken. Gebruik uitsluitend zuivere brandstof en schone vuluitrusting. Wees voorzichtig zodat onnodig morsen voorkomen wordt.

Onderhoud - Onderhoudsschema

Service en servicepunten

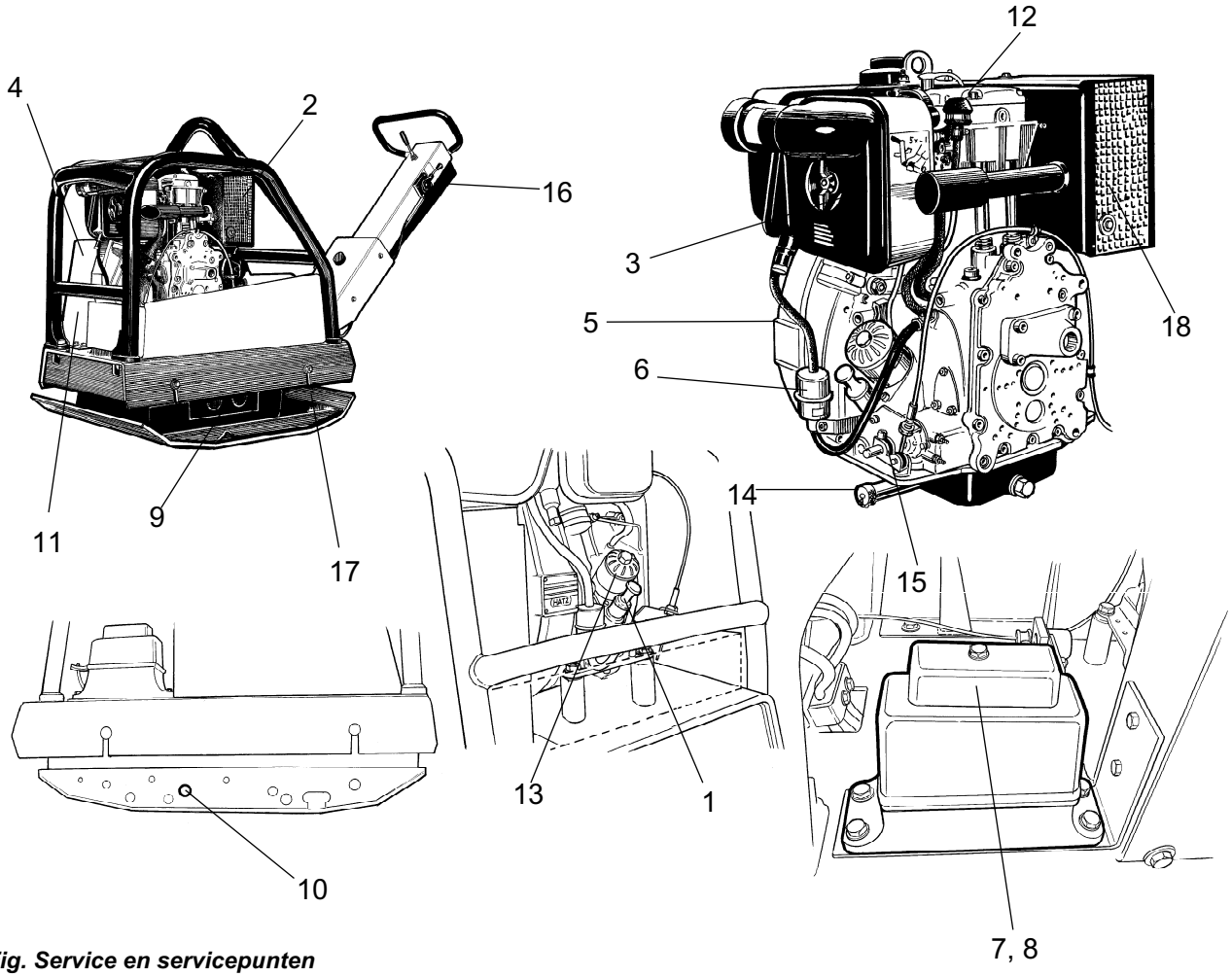

Fig. Service en servicepunten

1. Peilstok, motorolie
2. Benzinetank
3. Luchtfilter
4. V-snaarbescherming
5 Koelsysteem
6 Brandstoffilter
7 Hydraulische tank
8 Peilstok, hydraulische olie
9 Krukas
10 Aftapplug, krukas
11 V-snaar
12 Kap van de cilinderkop
13 Motoroliefilter
14 Olie aftappen, motorolie
15 Motor, toerenregelaar
16 Gashendel
17 Rubberelement
18 Demper

! Bestudeer het instructieboek van de motor en volg de onderhoudsinstructies op.

Elke tien bedrijfsuren (dagelijks)

Zie de inhoudsopgave voor pagina- en sectieverwijzingen.

Actie	Opmerking
Voordat u de machine voor het eerst op de betreffende dag start	
Brandstofpeil controleren en bijvullen	
Smeerolie controleren en bijvullen	
Controleren op olielekkage	
Luchtfilter reinigen/vervangen	
Controleren of alle bouten en moeren vastzitten	
De machine schoonhouden	
De koelflenzen van de dieselmotor controleren/reinigen	Raadpleeg het handboek van de motor
De indicator van de luchtfilter controleren	Raadpleeg het handboek van de motor
Controleer of de bedieningselementen niet beschadigd zijn of blokkeren	

Na de eerste 20 werkuren

Zie de inhoudsopgave voor pagina- en sectieverwijzingen.

Actie	Opmerking
Smeerolie verversen	
Elementen van luchtfilter reinigen/vervangen	
De olie in de krukas vervangen	Alleen bij oliegesmeerde krukas.
De motorsnelheid controleren	
De kleppenspeling controleren en bijstellen	Raadpleeg het handboek van de motor

Om de 100 werkuren

Zie de inhoudsopgave voor pagina- en sectieverwijzingen!

Actie	Opmerking
De trillingsdempers controleren	
De motorsnelheid controleren	
De V-snaar controleren	Van toepassing op snaaraangedreven machines

Om de 200 werkuren of om de drie maanden

Zie de inhoudsopgave voor pagina- en sectieverwijzingen!

Actie	Opmerking
De olie in de krukas vervangen	

Om de 250 werkuren

Zie de inhoudsopgave voor pagina- en sectieverwijzingen!

Actie	Opmerking
Oliefilter vervangen	Raadpleeg het handboek van de motor
Inspuitpomp controleren	Raadpleeg het handboek van de motor
Brandstofinspuiting controleren	Raadpleeg het handboek van de motor
Kleppenspeling van de motor controleren	Raadpleeg het handboek van de motor
Motorolie vervangen	Raadpleeg het handboek van de motor
Koelflenzen van de motor reinigen	Raadpleeg het handboek van de motor
Uitlaatpijp van de motor reinigen	Raadpleeg het handboek van de motor
Bouten/moeren controleren en vastdraaien	
Instrumenten en verbindingen smeren	
Alle rubberen elementen contoleren. Vervangen indien nodig	
Controleren of de aansluitingen van de accu schoon en stevig bevestigd zijn.	
De hydraulische olie controleren	
Controleer de accu.	

Om de 500 werkuren (Jaarlijks)

Zie de inhoudsopgave voor pagina- en sectieverwijzingen!

Actie	Opmerking
Klepschotelspeling van de in- en uitlaatkleppen bijstellen	Raadpleeg het handboek van de motor
Brandstoftank reinigen	Raadpleeg het handboek van de motor
Luchtfilter vervangen	
Koelflenzen van de motor reinigen	Raadpleeg het handboek van de motor
Brandstofinjectiepomp controleren	Raadpleeg het handboek van de motor
Brandstofverstuivers controleren	Raadpleeg het handboek van de motor
Olie in de walsen verversen	Raadpleeg het handboek van de motor
Water uit het brandstofsysteem aftappen	Van toepassing op dieselmotoren Raadpleeg de handleiding van de motor
Vervang het brandstoffilter	Raadpleeg het handboek van de motor
Oliefilter vervangen	Raadpleeg het handboek van de motor
Het ontluchtingsfilter op de hydraulische tank controleren. Indien nodig vervangen.	
De hydraulische olie vervangen	

Onderhoud - 10h

Dagelijkse inspectie (elke 10 uur) van de motor

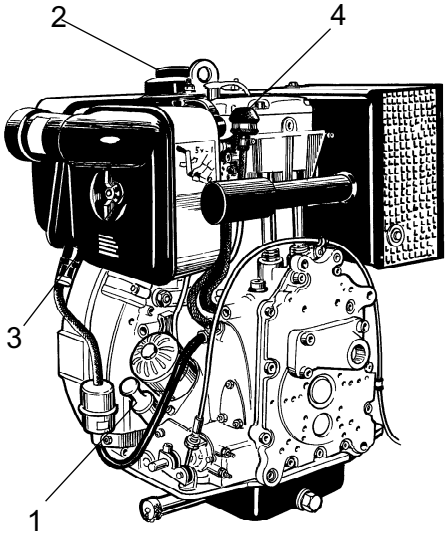

Fig. Motor
1. Peilstok
2. Tankdop
3. Luchtfilter
4. Luchtfilterindicator

Controleer het oliepeil in de tank en vul bij indien nodig.

Controleer het brandstofpeil.

Controleer op olielekkage.

Controleer het luchtfilter. Een beschadigd of vuil luchtfilter moet worden vervangen.

Controleer de luchtfilterindicator.

Controleer het koelsysteem en de koelflenzen van de motor. Reinig deze indien nodig.

Vang de olie op en verwerk hem volgens de milieuvoorschriften.

Boutverbinding controleren

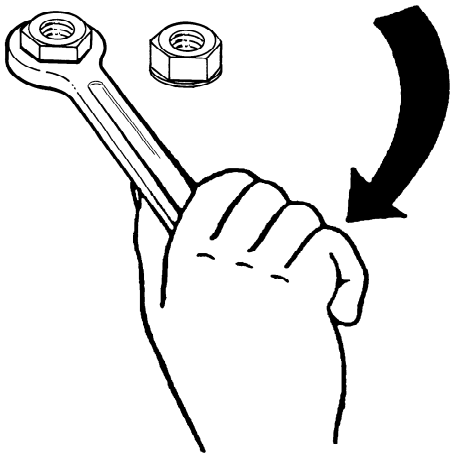

Fig. Boutverbinding controleren

Controleer en haal de schroeven en moeren aan indien nodig.

Fig. De machine reinigen.

De machine reinigen.

Houd de machine schoon.

Wanneer u de machine reinigt, mag u de waterstraal nooit rechtstreeks op de tankdop richten. Dit is vooral belangrijk wanneer u een hogedrukreiniger gebruikt.

Spuit niet rechtstreeks op elektrische componenten of de instrumentenpanelen. Trek een plastic zak over de tankdop en zet hem vast met een elastiek. Op die manier voorkomt u dat er water onder druk door de ademhalingsopening van de tankdop komt. Anders kan dit storingen veroorzaken, zoals verstopte filters.

Instrumenten controleren

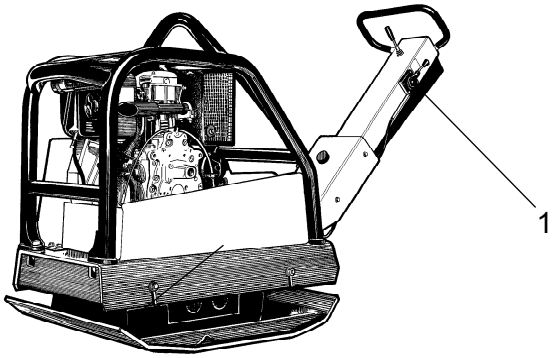

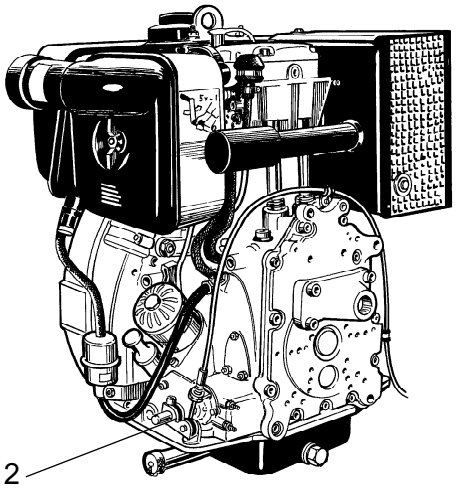

Fig. Instrumenten controleren
1. Gashendel
2. Instrumenten, motor

Controleer of de instrumenten van de machine niet beschadigd zijn of blokkeren

Zonodig smeren.

Na de 20 eerste werkuren

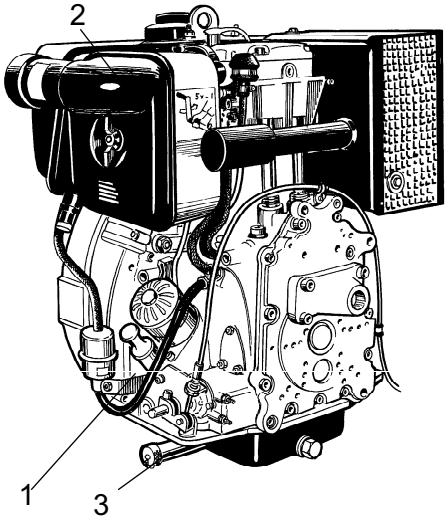

Fig. Motor
1. Peilstok
2. Luchtfilter
3. Olieaftap

Motor

Vervang de motorolie.

Controleer de motorsnelheid.
Raadpleeg het handboek van de motor.

Controleer het luchtfilter. Een beschadigd of vuil luchtfilter moet worden vervangen.

Controleer de kleppenspeling en stel deze waar nodig bij.
Raadpleeg het handboek van de motor.

Vang de olie op en verwerk hem volgens de milieuvoorschriften.

De olie in het excentrisch element vervangen

Vang de olie op en verwerk deze volgens de milieuvoorschriften

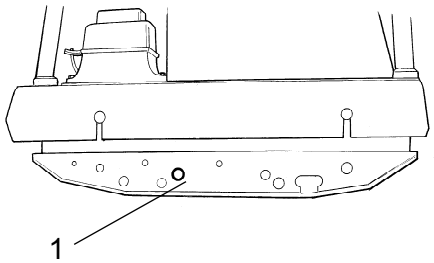

1. Aftap-/vulplug

1. Zet de machine enigszins schuin en laat de olie uit het excentrisch element lopen.
2. Reinig de afdichtingsoppervlakken.
3. Vul met olie
4. Schroef de plug in

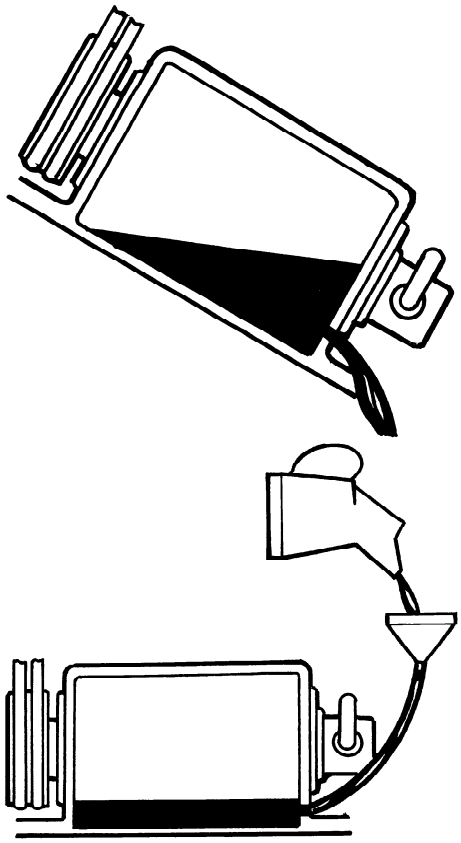

Onderhoud - 100u

De trillingsdempers controleren

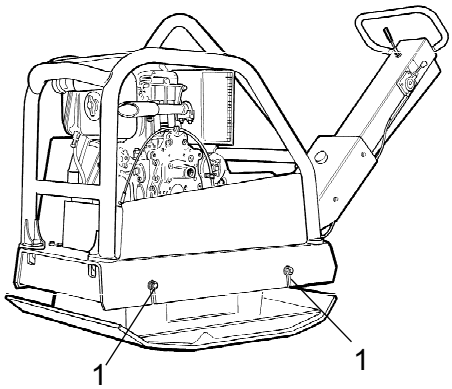

Fig. Trillingsdempers.
1. Trillingsdempers

1. De trillingsdempers controleren

Motor

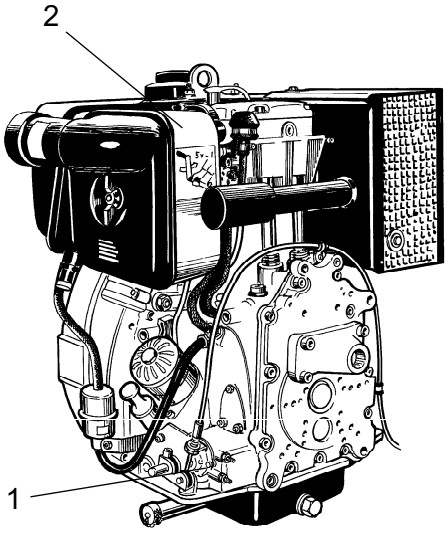

Fig. Motor
1. Toerentalregelaar motor
2. Luchtfilter

Controleer de motorsnelheid.
Raadpleeg het handboek van de motor.

Controleer het luchtfilter.

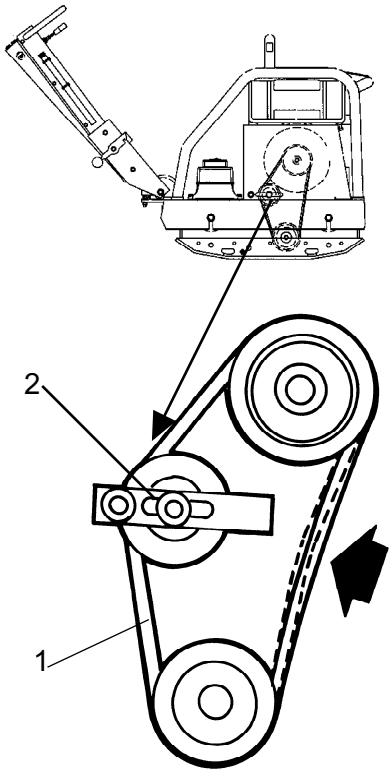

Fig. De V-snaar controleren
1. V-snaar
2. V-snaarspanner

De V-snaar controleren

1. Verwijder de beschermkap en controleer de V-riem.

2. Als de spanning van de V-snaar moet worden bijgesteld, maakt u de V-snaarspanner los en duwt u deze naar achteren.

3. Draai de schroef op de spanner aan en plaats de kap terug.

De machine mag nooit bestuurd worden wanneer de beschermkap van de V-riem niet aanwezig is.

Onderhoud - 200u

De olie in het excentrisch element vervangen

Vang de olie op en verwerk deze volgens de milieuvoorschriften

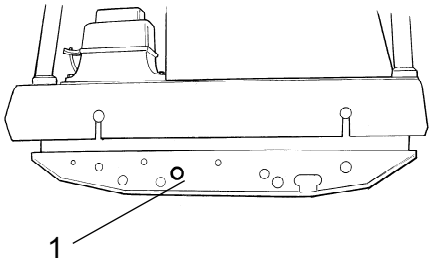

1. Aftap-/vulplug

1. Zet de machine enigszins schuin en laat de olie uit het excentrisch element lopen.
2. Reinig de afdichtingsoppervlakken.
3. Vul met olie
4. Schroef de plug in

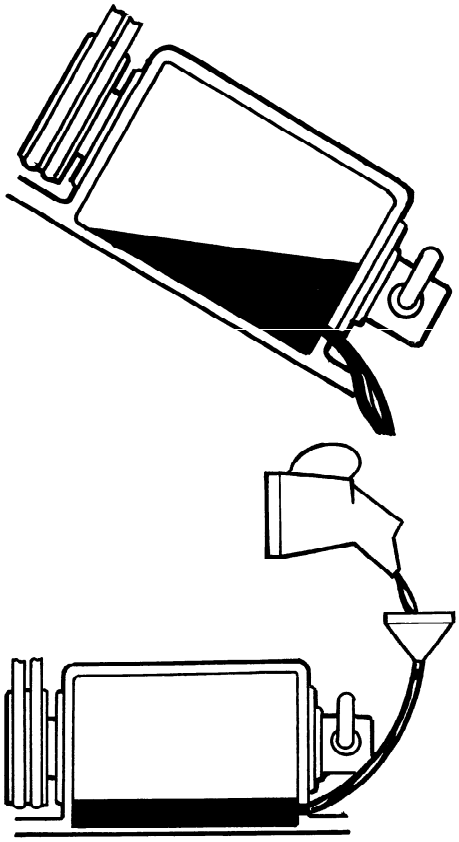

Onderhoud - 250u

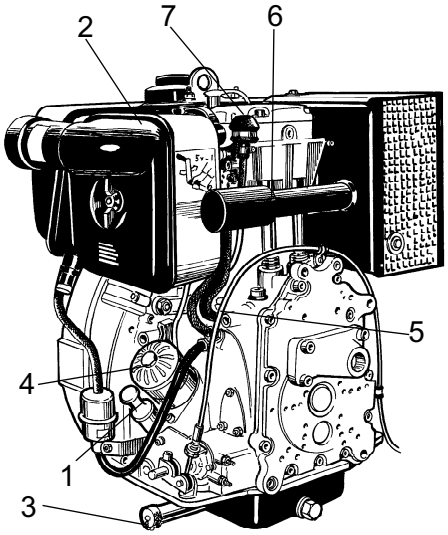

Fig. Motor
1. Peilstok
2. Luchtfilter
3. Olieaftap
4. Oliefilter
5. Inspuitpomp
6. Uitlaatpijp
7. Kleppen

Motor

Vervang de motorolie.
Raadpleeg het handboek van de motor.

Vervang het oliefilter.
Raadpleeg het handboek van de motor.

Controleer de motorsnelheid.
Raadpleeg het handboek van de motor.

Reinig de koelflenzen van de motor.
Raadpleeg het handboek van de motor.

Controleer het luchtfilter. Vervang het luchtfilter.
Raadpleeg het handboek van de motor.

Controleer de kleppenspeling en stel deze waar nodig bij.
Raadpleeg het handboek van de motor.

Controleer de inspuitpomp.
Raadpleeg het handboek van de motor.

Controleer de brandstofinspuiting.
Raadpleeg het handboek van de motor.

Reinig de uitlaatpijp van de motor.
Raadpleeg het handboek van de motor.

Vang de olie op en verwerk hem volgens de milieuvoorschriften.

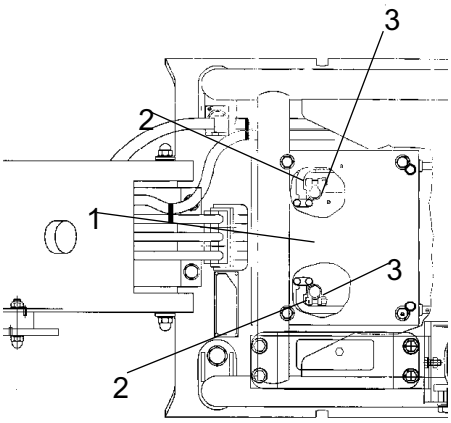

Fig. De accu controleren.
1. Accu
2. Accukabels
3. Aansluitpunten

De accu controleren

1. Haal de accukabels los.

2. Controleer of de accu niet is beschadigd. Reinig de aansluitpunten van de accu.

3. Zet de accukabels weer vast.

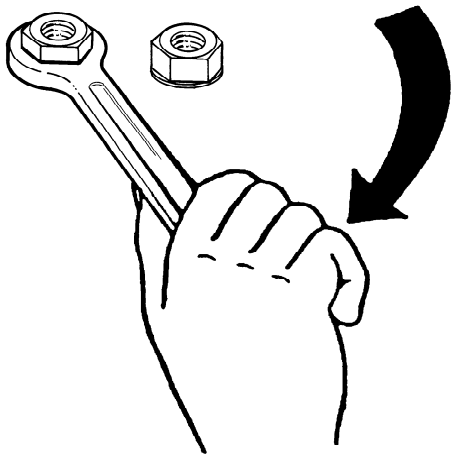

Fig. Boutverbinding controleren

Boutverbinding controleren

Controleer en haal de schroeven en moeren aan indien nodig.

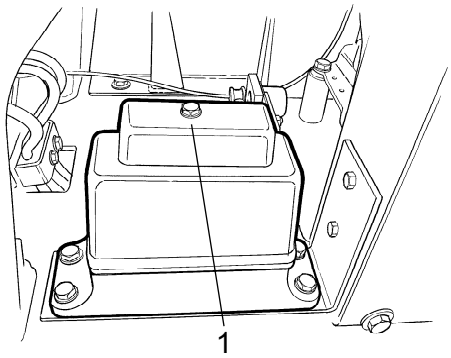

Fig. Hydraulische olietank
1. Peilstok

Hydraulische oliepeil controleren

1. Controleer het oliepeil in de hydraulische olietank.

Vul indien nodig olie bij.

Instrumenten controleren

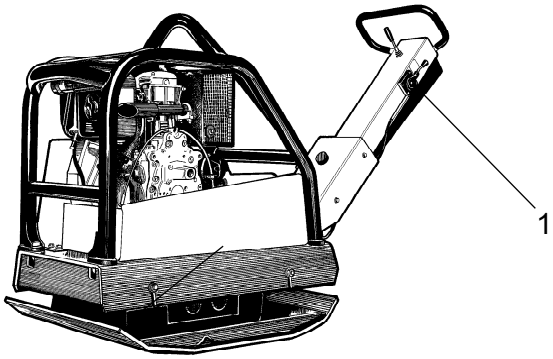

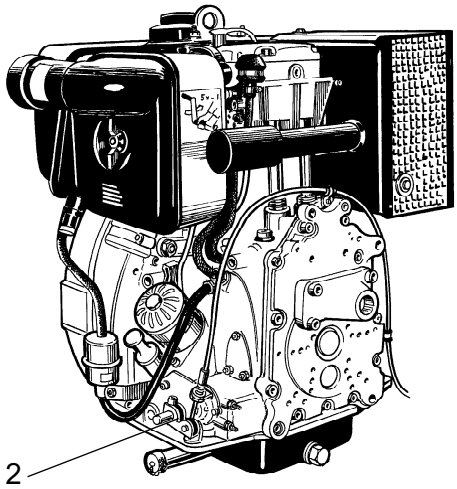

Fig. Instrumenten controleren
1. Gashendel
2. Instrumenten, motor

Controleer of de instrumenten van de machine niet beschadigd zijn of blokkeren

Zonodig smeren.

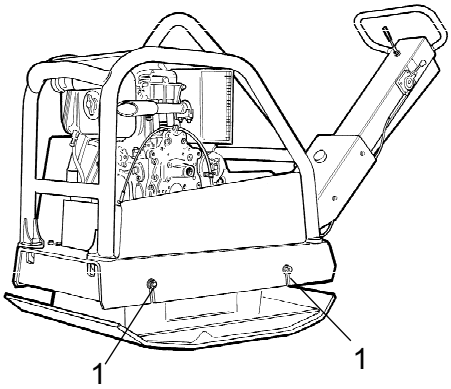

Fig. Trillingsdempers.
1. Trillingsdempers

De trillingsdempers controleren

1. De trillingsdempers controleren

Onderhoud - 500u

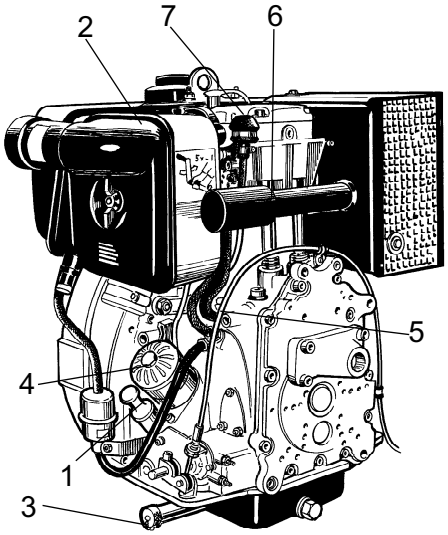

Fig. Motor. Peilstok 2. Luchtfilter 3. Olieaftap 4. Oliefilter 5. Inspuitpomp 6. Uitlaatpijp 7. Kleppen

Motor

Vervang de motorolie.
Raadpleeg het handboek van de motor.

Vervang het oliefilter.
Raadpleeg het handboek van de motor.

Reinig de koelflenzen van de motor.
Raadpleeg het handboek van de motor.

Controleer het luchtfilter. Vervang het luchtfilter.
Raadpleeg het handboek van de motor.

Controleer de kleppenspeling en stel deze waar nodig bij.
Raadpleeg het handboek van de motor.

Controleer de inspuitpomp.
Raadpleeg het handboek van de motor.

Controleer de brandstofverstuivers.
Raadpleeg het handboek van de motor.

Reinig de brandstoftank en tap het water af uit het brandstofsysteem.
Raadpleeg het handboek van de motor.

Vervang het brandstoffilter.
Raadpleeg het handboek van de motor.

Vervang het luchtfilter.
Raadpleeg het handboek van de motor.

Vang de olie op en verwerk hem volgens de milieuvoorschriften.

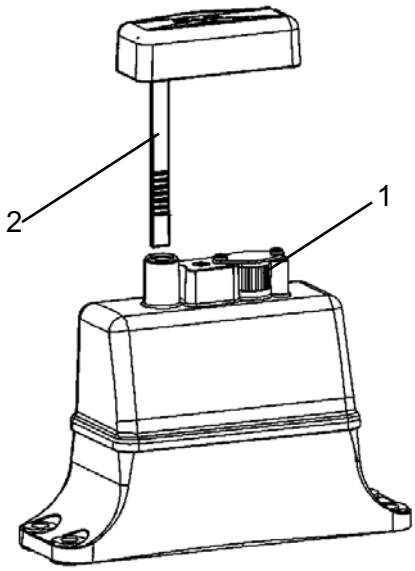

Fig. Hydraulische olietank.
1. Ontluchtingsfilter.
2. Peilstok

De hydraulische olie verversen

Tap de hydraulische olie af uit het systeem.

Controleer het ontluchtingsfilter. Indien nodig vervangen.

Vul de tank met hydraulische olie.

Controleer het peil opnieuw en vul indien nodig olie bij.

DYNAPAC

Part of the Atlas Copco Group

Dynapac Compaction Equipment AB
Box 504, SE-371 23 Karlskrona, Sweden

DYNAPAC

Part of the Atlas Copco Group

Dynapac Compaction Equipment AB
Box 504, SE-371 23 Karlskrona, Sweden