DYNAPAC

Handleiding

ILT7000-1NL1.pdf
Bediening & Onderhoud

Stamper
LT7000

Benzinemotor
Honda GX120

Serienummer
77100020-

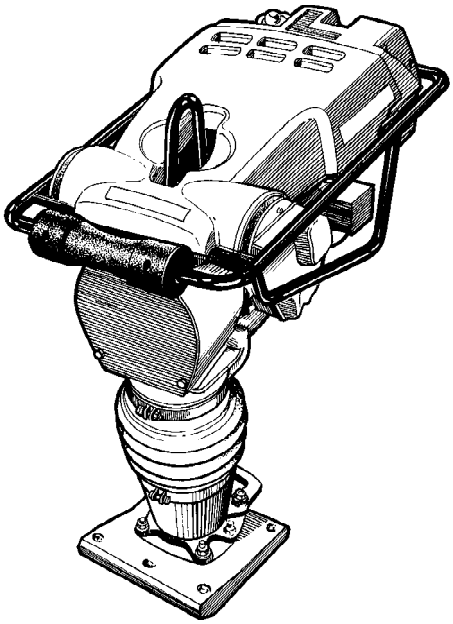

De Dynapac LT 7000-stamper is geschikt voor het verdichten van aarde in pijpsleuven, rond palen en in moeilijk bereikbare ruimtes. De constructie voldoet aan de hoogste eisen van aannemers met betrekking tot efficiëntie, eenvoud en bedieningscomfort.
De LT-stampers mogen uitsluitend worden gebruikt in omstandigheden waar een goede ventilatie is gewaarborgd, hetgeen overigens geldt voor alle machines met verbrandingsmotoren.

We behouden ons het recht voor specificaties te wijzigen
Gedrukt in Zweden

Inhoud

Inleiding 1
Veiligheid - algemene instructies 3
Technische specificaties - Geluid/trillingen/elektrisch 7
Technische gegevens - Afmetingen 9
Technische specificaties - Gewicht en volumes 11
Technische gegevens - Algemeen 13
Machineplaat - Identificatie 15
Machinespecificaties - stickers 17
Bediening - Starten 19
Bediening - Rijden 21
Besturen - Stoppen 23
Diversen 25
Parkeren voor langere tijd 27
Onderhoud - Smeermiddelen en symbolen 29
Onderhoud - Onderhoudsschema 31
Onderhoud - 10h 35
Na de 20 eerste werkuren 37
Onderhoud - 100u 39
Onderhoud - 500u 41
Onderhoud - De carburateur afstellen 45

Inleiding

Waarschuwingssymbolen

WAARSCHUWING ! Geeft aan dat het een risico of een riskante handeling betreft, die tot ernstige of levensgevaarlijke persoonlijke verwondingen kan leiden, wanneer de waarschuwing wordt genegeerd.

LET OP ! Geeft aan dat het een risico of een riskante handeling betreft, die tot schade aan de machine of eigendommen kan leiden, wanneer de waarschuwing wordt genegeerd.

Veiligheidsinformatie

Het is raadzaam dat de operator de veiligheidsinstructies in deze handleiding zorgvuldig leest. Volg altijd de veiligheidsvoorschriften. Zorg ervoor dat deze handleiding altijd gemakkelijk toegankelijk is.

Lees eerst het hele handboek door voor u de machine start of met onderhoud begint.

Zorg voor een goede ventilatie (afzuiging door ventilator) waar de motor binnen wordt gedraaid.

Algemeen

Deze handleiding bevat informatie voor het rijden met en onderhouden van de wals.

De machine moet correct worden onderhouden voor maximale prestaties.

De machine moet schoon worden gehouden zodat lekkages, loszittende bouten en aansluitingen zo vroeg mogelijk kunnen worden ontdekt.

Controleer de machine dagelijks, voordat u de machine in gebruik neemt. Inspecteer de hele machine, zodat lekkages of andere fouten kunnen worden ontdekt.

Controleer de grond onder de machine. Lekkages kunnen makkelijker worden ontdekt op de grond dan op de machine zelf.

DENK AAN HET MILIEU ! Zorg ervoor dat olie, brandstof en andere stoffen die schadelijk zijn voor het milieu, niet in de natuur terechtkomen. Stuur gebruikte filters, afgetapte olie en brandstofresten altijd naar milieuvriendelijke afvalverwerking.

Deze handleiding bevat instructies voor periodiek onderhoud die normaal moeten worden uitgevoerd door de chauffeur.

U vindt aanvullende instructies voor de motor in de motorhandleiding van de fabrikant.

Veiligheid - algemene instructies

(Raadpleeg ook het Veiligheidshandboek)

Symbolen

De signaalwoorden WAARSCHUWING en VOORZICHTIG gebruikt in deze veiligheidsinstructies hebben de volgende betekenis:

WAARSCHUWING ! Geeft aan dat het een risico of een riskante handeling betreft, die tot ernstige of levensgevaarlijke persoonlijke verwondingen kan leiden, indien de waarschuwing wordt genegeerd.

Voorzichtig! Geeft aan dat het een risico of een riskante handeling betreft, die tot beschadigingen van de machine of eigendom kan leiden, indien de waarschuwing wordt genegeerd.

Belangrijke regels voor uw veiligheid

De machine mag niet worden aangepast zonder de voorafgaande toestemming van de fabrikant.
Gebruik uitsluitend originele onderdelen.
Gebruik uitsluitend accessoires die worden aanbevolen door Dynapac.
Als aanpassingen worden aangebracht die niet zijn goedgekeurd door Dynapac, kan dit leiden tot ernstige verwondingen bij uzelf of anderen.

- Deze aanbevelingen zijn gebaseerd op internationale veiligheidsnormen. Houd tevens rekening met de plaatselijke veiligheidsreglementering. Lees alle instructies zorgvuldig voor u de machine gaat bedienen. Bewaar de instructies op een veilige plaats.
- Borden en stickers met belangrijke informatie over de veiligheid en het onderhoud worden bij elke machine geleverd. Zorg ervoor dat deze leesbaar zijn. De bestelnummers voor nieuwe stickers zijn te vinden op de lijst met reserveonderdelen.
- Machine en accessoires mogen uitsluitend worden gebruikt voor de doeleinden waarvoor deze zijn bestemd.
- Omwille van de veiligheid van het product mag de machine op geen enkele wijze worden gemodificeerd.
- Beschadigde onderdelen moeten onmiddellijk worden vervangen. Vervang alle versleten onderdelen tijdig.

Denk altijd na bij wat u doet.
Gebruik uw gezonde verstand. Gebruik de machine niet als u vermoeid bent of onder invloed van drugs, alcohol en/of medicijnen welke uw reacties nadelig kunnen beïnvloeden.

Veiligheidsuitrusting

Langdurige blootstelling aan een hoog geluidsniveau, zonder oorbeschermers, kan leiden tot blijvende gehoorbeschadiging.

Langdurige blootstelling aan trillingen kan de handen, vingers en polsen beschadigen. Gebruik de machine nooit indien u krampen, pijn of ongemak constateert. Raadpleeg een dokter alvorens de machine opnieuw te gebruiken.

Gebruik altijd een goedgekeurde veiligheidsuitrusting.
De operateur en mensen in de onmiddellijke nabijheid van het werkgebied moeten de volgende uitrusting dragen:
- Een veiligheidshelm
- Een veiligheidsbril
- Gehoorbescherming
- Masker in stoffige omgevingen
- Reflecterende kleding
- Veiligheidshandschoenen
- Veiligheidsschoeisel

Draag geen loszittende kledingstukken die door de machine kunnen worden gegrepen. Lang haar afdekken met een haarnetje.
Dit is van toepassing, ongeacht of de vooruit-/achteruithendel zich in de neutrale stand of in de aandrijvingsstand bevindt.
Bij Dynapac-machines is de hendel zodanig ontworpen dat deze een groot deel van de trillingen van de machine absorbeert. Niettemin kunnen de aanbevolen limieten voor blootstelling van handen/armen aan trillingen worden overschreden, afhankelijk van de werkwijze, de ondergrond en de blootstellingsduur. Neem zo nodig passende maatregelen, zoals het dragen van veiligheidshandschoenen of het niet trillen op eerder verdicht materiaal.
Let goed op de geluidssignalen van andere machines in het werkgebied.
Gebruik geen machines die brandstof lekken.

Het werkgebied

De machine nooit gebruiken in de nabijheid van ontvlambaar materiaal of in een omgeving met explosiegevaar. Er kunnen vonken ontstaan door de uitlaat, die op hun beurt brandbaar materiaal kunnen ontsteken. Tijdens een werkonderbreking of bij het beëindigen van het werk mag men de machine nooit in de nabijheid van brandbaar materiaal plaatsen.
Tijdens het werk kan de uitlaat zeer warm worden en hierdoor bepaalde materialen doen ontbranden. Zorg ervoor dat er zich geen andere personeelsleden bevinden waar met de machine gewerkt wordt. Houd de werkomgeving schoon en vrij van overbodige voorwerpen.
Berg de machine op een veilige plaats op, buiten het bereik van onbevoegden, bij voorkeur in een vergrendelde opbergplaats.

Vullen met brandstof (benzine/diesel)

Benzine heeft een laag ontbrandingspunt en kan in bepaalde situaties uiterst explosief zijn. Niet roken! Zorg voor goede ventilatie.

Kom nooit in de omgeving van hete voorwerpen of voorwerpen die vonken kunnen teweegbrengen wanneer benzine gebruikt wordt. Wacht tot de machine afgekoeld is alvorens brandstof bij te vullen. Vul de tank op minstens drie meter van de plaats waar de machine gebruikt wordt om brand te voorkomen. Vermijd het morsen van benzine, diesel of olie op de grond.
Laat uw handen niet in aanraking komen met benzine, diesel of olie. Open de tankstop voorzichtig, daar de brandstoftank, ten gevolge van benzinedamp, onder druk kan staan. Zorg er altijd voor dat het juiste type brandstof wordt gebruikt. Maak de tank niet te vol. Controleer de machine regelmatig op brandstoflekken.

Voor het starten

Lees de instructiehandleiding zorgvuldig en maak uzelf vertrouwd met de machine en alle functies ervan. Controleer of:

- Alle handels vrij zijn van smeer, olie en vuil.
- De machine geen zichtbare gebreken vertoont.
- Alle beschermende onderdelen stevig op hun plaats zitten.
- Alle besturingshendels in de neutrale stand staan.

Start de machine volgens de richtlijnen in het instructieboekje.

Bediening

Houd ruime afstand tussen uw voeten en de machine

Gebruik de machine niet in slecht geventileerde ruimtes. Er bestaat risico voor koolmonoxidevergiftiging.

Gebruik de machine alleen voor het doel waarvoor deze is bestemd. Zorg ervoor dat u weet hoe de machine in geval van nood dient te worden gestopt.

Wees extra voorzichtig bij gebruik van de machine op hellingen. Zorg er voor dat alle werkers in de nabijheid zich hoger op de helling bevinden dan de machine. Rijd altijd recht op en neer wanneer u op een helling werkt. Overschrijd nooit het maximale hellingspercentage van de machine (zie instructieboek). Bewaar altijd afstand tot de machine tijdens het werken op hellingen en in sleuven.

Raak nooit de motor, het uitlaatsysteem of het excentrisch element van de machine aan. Deze worden tijdens het werken extreem heet en kunnen brandwonden veroorzaken. Raak nooit de V-snaren en draaiende delen aan terwijl de machine in gebruik is.

Parkeren

Parkeer de machine altijd op een zo vlak en stevig mogelijke ondergrond.

Voordat u de machine achterlaat:
- De parkeerrem inschakelen
- De motor uitschakelen en de contactsleutel verwijderen.

Laden/lossen

Begeef u in geen geval onder of in de onmiddellijke nabijheid van de machine op het moment dat deze door een kraan of vergelijkbaar werktuig wordt opgelicht. Gebruik alleen de aangegeven hijsogen. Overtuig u er altijd van dat alle hijswerktuigen de juiste afmetingen hebben in verhouding tot het gewicht van de machine.

Onderhoud

Onderhoudswerkzaamheden mogen alleen door vaardig personeel worden uitgevoerd. Voer nooit onderhoudswerkzaamheden uit terwijl het apparaat in beweging is of de motor loopt.

Werken met het hydraulisch systeem

Regelmatig onderhoud aan de hydraulische systemen is buitengewoon belangrijk. Kleine beschadigingen en barsten in slangen en koppelingen kunnen vernietigende gevolgen hebben. Denk eraan dat de hydraulische slangen gemaakt zijn van rubber en in de loop van de tijd kunnen verslechteren, waardoor het risico op barsten kan ontstaan. Vervang in geval van twijfel over duurzaamheid en slijtage de slangen door nieuwe originele slangen van Dynapac.

Werken met accu's

Accu's bevatten giftig en bijtend zwavelzuur. Draag een beschermende bril en probeer geen zuur te morsen op uw huid, kleding of op de machine. Als u zwavelzuur in de ogen krijgt, spoel ze dan ten minste 15 minuten met water en zorg onmiddellijk voor medische behandeling. Het gas dat uit de accu komt, is ontvlambaar en explosief. Let er tijdens het plaatsen en vervangen van accu's altijd op geen kortsluiting te veroorzaken tussen de aansluitpunten van de accu.

Reparaties

Gebruik nooit een machine die beschadigd is.
Reparaties kunnen alleen worden uitgevoerd door speciaal opgeleide technici. Neem daarom contact op met de dichtstbijzijnde geautoriseerde werkplaats.

Branden blussen

Gebruik in geval van brand op de machine zo mogelijk een poederbrandblusser van het type ABE. U kunt echter ook een brandblusser van het type BE koolzuur gebruiken.

Accu laden

Gebruik een acculader met spanningsregulator (constante spanning). Aanbevolen wordt een tweefasenoplader met constante spanning. Een tweefasenoplader verlaagt de laadspanning (14,4 V) automatisch naar druppellading (13,3 V) op het moment dat de accu volledig is opgeladen.

Geschikte acculaders voor 230 Volt:
Optima Model RTC 12/7-S-230
LADAC Model LADAC 512
Tudor Model 61715 Tudor

Opslag/druppelladen

Een ontladen accu bevriest bij een temperatuur van ongeveer (-7°C). Een volledig opgeladen accu bevriest bij (-67°C). Een accu die niet wordt gebruikt moet volledig worden opgeladen alvorens deze wordt opgeslagen. Voor een periode van 6 tot 8 maanden is druppelladen gewoonlijk niet noodzakelijk. Als de accu langere tijd niet is gebruikt, is het aan te bevelen de accu voor gebruik volledig op te laden. Enkele malen per seizoen druppelladen wordt aanbevolen (vooral in de winter).

Technische specificaties - Geluid/trillingen/elektrisch

Geluidsniveaus

De onderstaande geluids- en trillingsniveaus zijn vastgesteld voor bedrijf op een macadamondergrond, beschreven in EU-richtlijn 2000/14/EC	**Honda**
Gegarandeerd akoestisch vermogen, L_{wA}dB (A)	107
Geluidsdruk bij het oor van de operator (ISO 6396), L_{pA}dB (A)	96
Trilling van handen en armen (ISO 5349-1), a hv m/s 2	9,6

Waarden kunnen afwijken van het bovenstaande afhankelijk van de werkomstandigheden.

Technische gegevens - Afmetingen

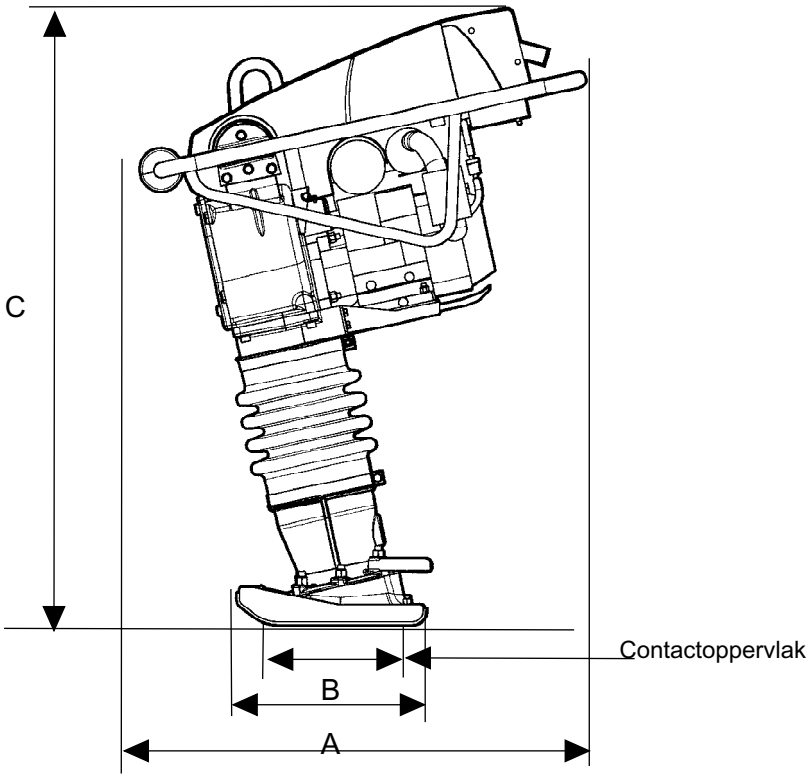

Afmetingen	
A mm (in)	730 (28.7)
B mm (in)	330 (13)
C mm (in)	1074 (42.2)
Contactoppervlak, m2, (sq feet)	0,065 (0.70)

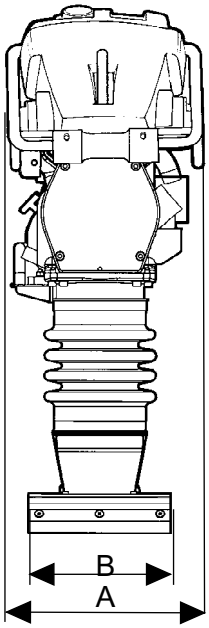

Afmetingen	
A mm (in)	395 (15.3)
B mm (in)	280 (11)

Technische specificaties - Gewicht en volumes

Technische gegevens - Algemeen

Gewicht	Voetbreedte 11"
Nettogewicht, kg (lbs)	77 (169)
Bedrijfsgewicht EN500, kg (lbs)	78 (171)

Vloeistofvolumes	
Brandstoftank, lit (qts)	2,5 (2.6)
Carter, l (qts)	0,4 (0.42)
Krukas, l (qts)	0,9 (0.95)
Brandstofverbruik, l/u	0.87

Prestaties	
Bedrijfssnelheid m/min	15-18

Verdichtingsgegevens	
Trilfrequentie, Hz (rpm)	12 (720)
Amplitude, mm (in)	70-80 (2.7-3.1)

Motor	
Fabrikant/model	Honda GX 120 4-slagen handmatige start
Vermogen	2,9 kW (3.9 pk)
Opgegeven snelheid	3600-3700 rpm
Stationair	1400-1600 rpm

Machineplaat - Identificatie

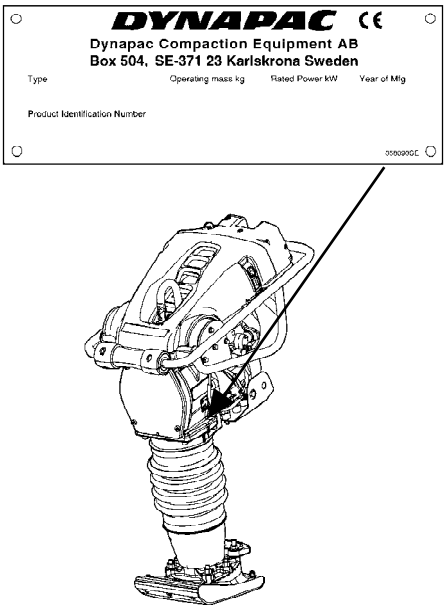

Fig. Locatie van machineplaat

Machineplaat

Vul alle onderstaande gegevens in op het moment van levering en inbedrijfname van de machine.

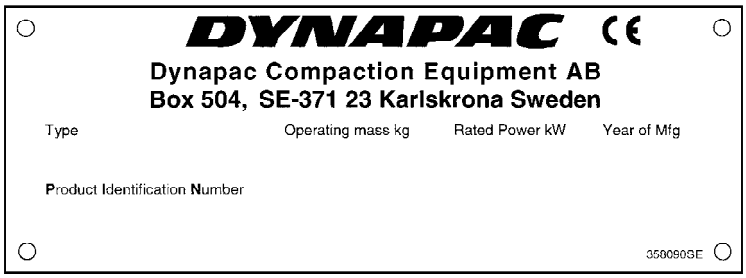

Model motor

Nummer motor

Op het plaatje staat de naam en het adres van de fabrikant, het type machine, PIN-productidentificatienummer (serienummer), bedrijfsgewicht, motorvermogen en bouwjaar. (Op machines die worden geleverd buiten de EU staan geen CE-markeringen en in sommige gevallen geen bouwjaar.)

Vermeld bij het bestellen van reserveonderdelen het PIN-nummer van de machine.

Machinespecificaties - stickers

Locatie van stickers

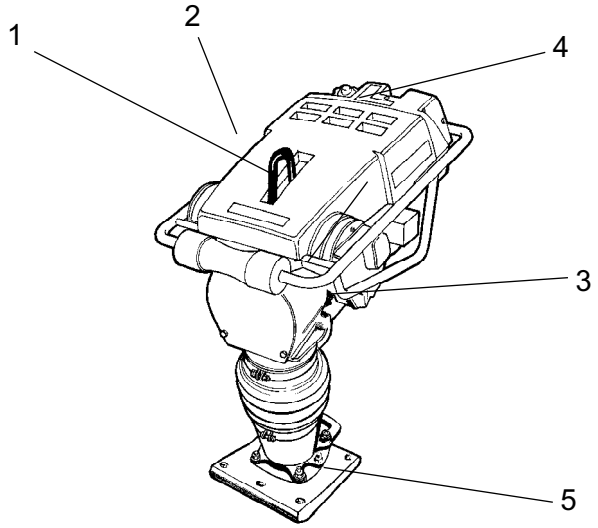

	Artikelnr.		Artikelnr.
1. Hefpunt	281269	2. Waarschuwingssticker	904366
3. Geluidsniveau	791295	4. Inzamelingssticker	385495
5. Drukveerpakket	791088		

Veiligheidsstickers

Zorg ervoor dat alle veiligheidsstickers te allen tijde volledig leesbaar zijn. Verwijder vuil of bestel nieuwe stickers als ze onleesbaar worden. Gebruik het artikelnummer dat wordt vermeld op de sticker.

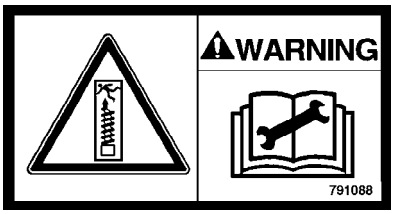

791088
- Drukveerpakket

Lees de onderhoudshandleiding.

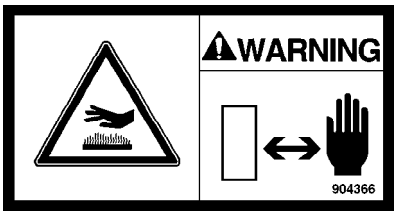

904366
- Waarschuwing: hete oppervlakken

De demper en het uitlaatsysteem niet aanraken.

Infostickers

Geluidsenergieniveau

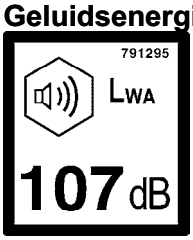

Hefpunt

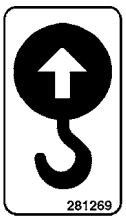

Inzamelingssticker

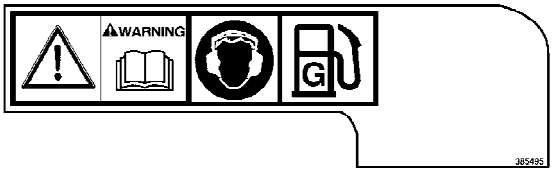

Bediening - Starten

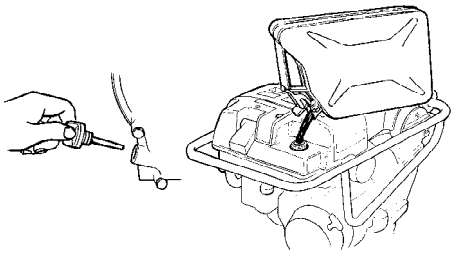

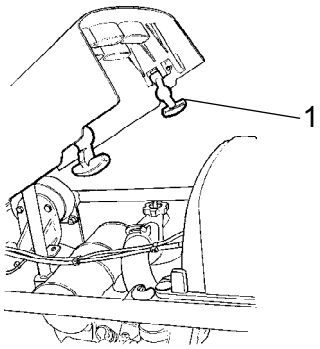

Vergrendeling van de motorkap controleren
1. Motorkapgrendels (x2)

Vóór het starten, Honda

Volg de algemene veiligheidsvoorschriften die bij de machine werden geleverd. Controleer of het dagelijks onderhoud werd uitgevoerd.

We raden u aan tevens de gedetailleerde motorinstructies die bij de machine worden geleverd, te lezen.

- Tijdens het controleren van het oliepeil in de motor moet de stamper op de voet staan.

- Vul de brandstoftank met brandstof.

- Controleer of alle bedieningshendels werken.

- Controleer of er geen lekkage van olie voorkomt en of alle schroefverbindingen zijn aangehaald.

- Controleer of de motorkap is vergrendeld met de motorkapgrendels (1).

! Op nieuwe machines moet de olie na 20 werkuren vervangen worden.

Sticker met startinstructies:

Werkstand

Starten/stationair draaien

Stoppen/transport/brandstof vullen

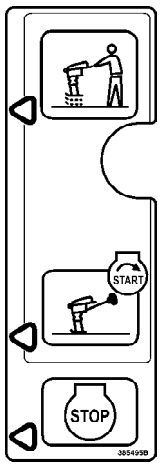

Bediening - Rijden

De motor starten

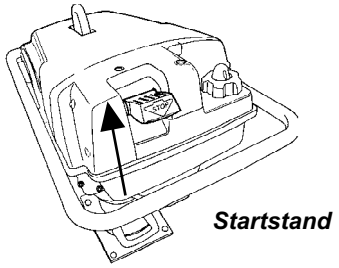

1. Zet de gashendel in de startstand.

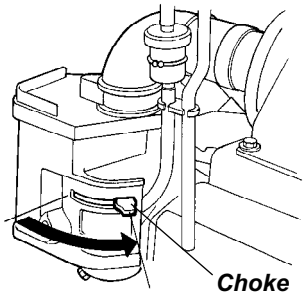

2. Sluit de chokehendel bij koude motor. Bij warme motor of hoge omgevingstemperatuur sluit u de choke half of laat u deze open.
Zie de sticker op de luchtfilter.

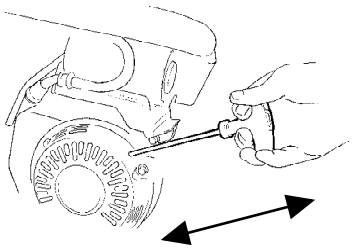

3. Pak de hendel van de magnatrekstarter vast en draai de motor totdat u weerstand voelt. Laat de hendel terugkeren naar de beginstand en trek er vervolgens stevig aan om de motor te starten. Zet de chokehendel vervolgens geleidelijk in de volledig geopende stand.

4. Laat de motor een aantal minuten stationair draaien voordat hij op vol vermogen wordt gebruikt.

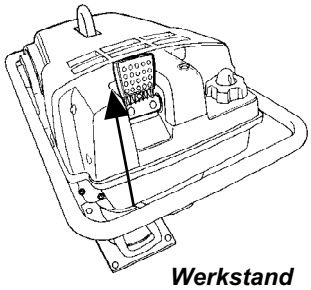

Werkstand

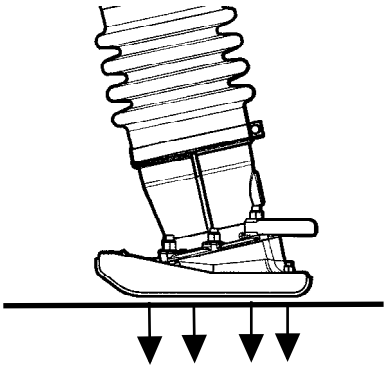

Bediening

1. Zet de gashendel in de werkstand. De stamper begint vooruit te bewegen.

Tijdens het werken moet de motor altijd volgas draaien (werkstand).

2. Stuur de stamper met de hendel.

3. Zorg ervoor dat de schoen parallel aan de ondergrond staat.

4. Overbelast de machine niet en gebruik de machine niet met geweld.

Schakel de motor uit. Gebruik de machine nooit op harde oppervlakken (vast gesteente, gehard beton en dergelijke). Controleer altijd of de sleuf breed genoeg is voordat u begint met het verdichtingswerk. Tijdens het werken in een smalle sleuf bestaat het risico dat de plaat klem komt te zitten tussen de wanden. De stamper kan dan een schuin oppervlak raken en beschadigd worden. Dit kan met name leiden tot ernstige schade aan de stampschoen. Zie erop toe dat de stamper uitsluitend wordt bestuurd met behulp van de hendel. De stamper mag alleen vooruit worden geduwd. De stamper mag niet omlaag worden gedrukt in de te verdichten materialen. Overmatige druk op de handel leidt tot onbevredigende verdichtingsresultaten doordat de trilling wordt gehinderd. Als de machine tijdens het werken omvalt, moet de motor worden uitgeschakeld voordat u de machine weer rechtop probeert te zetten.

Besturen - Stoppen

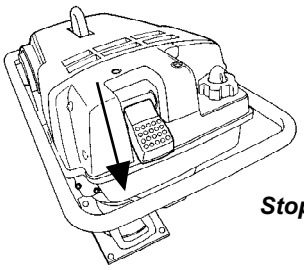

Stoppen

De motor stoppen

1. Zet de snelheidshendel in de stopstand.

In deze stand is de brandstoftoevoer naar de motor uitgeschakeld en staat de motorschakelaar in de stand Uit.

Diversen

Heffen

Hijsen/slepen

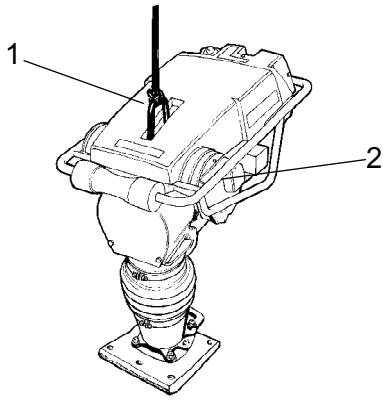

Fig. Machine klaar voor heffen
1. Hijshaak
2. Rubberen element

Sta nooit onder een omhoog gehesen machine of loop er nooit onderdoor.

Hijs de machine uitsluitend aan het hijsoog (1) van de machine.

Alle hijsapparatuur moet zo zijn gedimensioneerd dat deze aan alle voorschriften voldoet. Controleer voor het hijsen of de rubberen elementen (2) en het veiligheidsframe (1) goed zijn vastgezet en niet zijn beschadigd.

Informatie over het gewicht is te vinden op het machineplaatje.

Houd uw voeten uit de buurt van de machine.

Transport

Transport

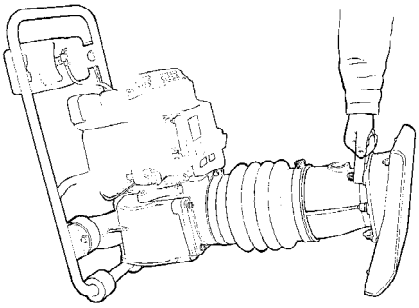

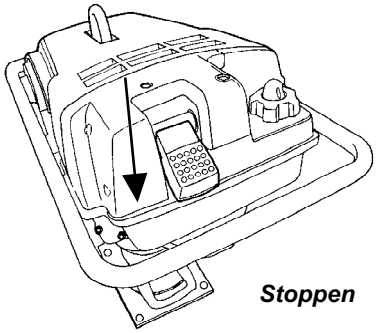

Stoppen

Leg de machine neer wanneer deze is uitgeschakeld en niet wordt gebruikt.

Zet de machine tijdens alle transporten goed vast.

Als de machine een klein stukje verplaatst moet worden, kan deze naar voren worden gekanteld, zodat de machine op de plastic wielen op het handvat rust. Grijp het transporthandvat beet en rol de machine vooruit of achteruit.
Zet de gashendel in de stopstand zodat geen brandstof wegloopt.

Houd uw voeten uit de buurt van de machine.

Parkeren voor langere tijd

1. Reinig de machine. Verwijder klei and zandresten van de voet.

2. Reinig de luchtfilter.

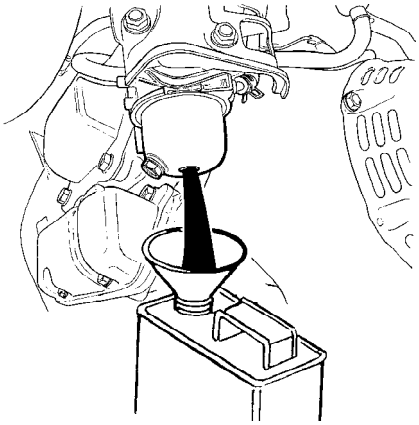

Tap alle brandstof af uit de brandstoftank en de carburateur. Vang de inhoud op in een vat en verwerk deze volgens de milieuvoorschriften.

3. Trek voorzichtig aan de starthendel totdat u een lichte weerstand voelt.

4. Veeg olie- en stofresten die zich op de rubberen onderdelen hebben verzameld weg.

5. Breng een lichte olielaag aan op de voet om roestvorming te voorkomen.

6. Dek de machine af en sla deze op in een droge, stofvrije ruimte.

Onderhoud - Smeermiddelen en symbolen

	MOTOROLIE	Gebruik SAE 15W/40, Shell Universal motorolie TX15W-40
	Olie voor excentrisch element	Gebruik SAE 15W/40: Shell Universal 15W-40
	Brandstof	Gebruik loodvrije benzine van standaardkwaliteit

Schakel altijd de motor uit alvorens u de tank bijvult. Tank nooit in de buurt van open vlammen of vonken, vanwege het risico op brand. Niet roken. Gebruik uitsluitend zuivere brandstof en schone vuluitrusting. Wees voorzichtig zodat onnodig morsen voorkomen wordt.

Onderhoud - Onderhoudsschema

Service en servicepunten

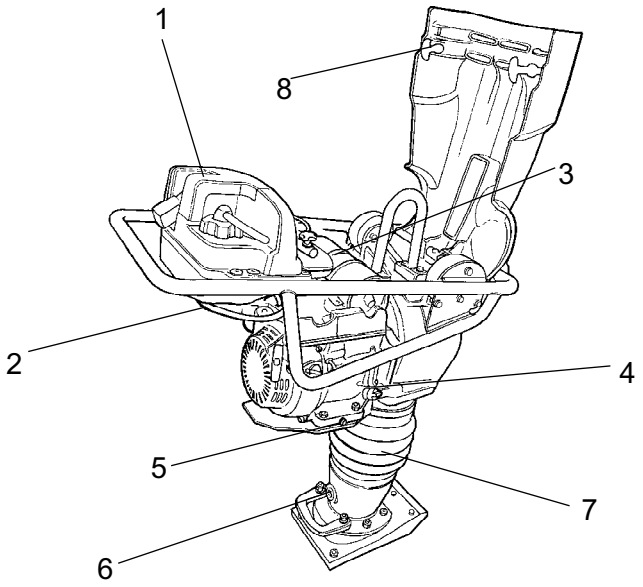

Fig. Service en servicepunten

1. Benzinetank
2. Brandstoffilter
3. Luchtfilter
4. Peilstok
5 Koelsysteem
6 Brandstoffilter
5 Aftapplug
6 Olie voor geveerde staander, kijkglas
7 Balg
8 Hoofdgrendel

Bestudeer het instructieboek van de motor en volg de onderhoudsinstructies op.

Elke tien bedrijfsuren (dagelijks)

Zie de inhoudsopgave voor pagina- en sectieverwijzingen.

Actie	Opmerking
Voordat u de machine voor het eerst op de betreffende dag start	
Brandstofpeil controleren en bijvullen	
Smeerolie controleren en bijvullen	
Controleren op olielekkage	
Aftapventiel luchtfilter controleren	Voor motoren met cycloon Handleiding van de motor raadplegen
Luchtfilter reinigen/vervangen	
Controleren of alle bouten en moeren vastzitten	
De machine schoonhouden	
De koelflenzen van de dieselmotor controleren/reinigen	Raadpleeg het handboek van de motor
De indicator van de luchtfilter controleren	Raadpleeg het handboek van de motor
Controleer of de bedieningselementen niet beschadigd zijn of blokkeren	
Oliepeil in de geveerde staander controleren	Van toepassing op DYNAPAC LT-serie

Na de eerste 20 werkuren

Zie de inhoudsopgave voor pagina- en sectieverwijzingen.

Actie	Opmerking
Smeerolie verversen	
Elementen van luchtfilter reinigen/vervangen	
Vervang de olie in de krukas/geveerde staander.	Alleen bij krukas met oliesmering. Van toepassing op DYNAPAC LF- en LT-serie.
De motorsnelheid controleren	
De kleppenspeling controleren en bijstellen	Van toepassing op dieselmotoren Raadpleeg de handleiding van de motor

Om de 100 werkuren

Zie de inhoudsopgave voor pagina- en sectieverwijzingen!

Actie	Opmerking
De motorolie vervangen	Van toepassing op benzinemotoren Raadpleeg de handleiding van de motor
Controleer de bougie en maak ze schoon	Van toepassing op benzinemotoren Raadpleeg de handleiding van de motor
De trillingsdempers controleren	
De motorsnelheid controleren	
De V-snaar controleren	Van toepassing op snaaraangedreven machines
De brandstofkraan van de carburateur reinigen	Van toepassing op benzinemotoren Raadpleeg de handleiding van de motor
Het vonkenscherm van de geluiddemper reinigen	Van toepassing op benzinemotoren Raadpleeg de handleiding van de motor

Om de 500 werkuren (Jaarlijks)

Zie de inhoudsopgave voor pagina- en sectieverwijzingen!

Actie	Opmerking
Klepschotelspeling van de in- en uitlaatkleppen bijstellen	Raadpleeg het handboek van de motor
Brandstoffilter/-tank controleren/reinigen	Raadpleeg het handboek van de motor
Luchtfilter vervangen	
Vervang de olie in de krukas/geveerde staander.	Alleen bij oliegesmeerde krukas. Niet van toepassing op DYNAPAC LH- en LP-serie.
Koelflenzen van de motor reinigen	Raadpleeg het handboek van de motor
Carburateur reinigen en afstellen	Van toepassing op benzinemotoren Raadpleeg de handleiding van de motor
Brandstofinjectiepomp controleren	Van toepassing op dieselmotoren Raadpleeg de handleiding van de motor
Brandstofverstuivers controleren	Van toepassing op dieselmotoren Raadpleeg de handleiding van de motor
Olie in de walsen verversen	Raadpleeg het handboek van de motor
Water uit het brandstofsysteem aftappen	Van toepassing op dieselmotoren Raadpleeg de handleiding van de motor
Vervang het brandstoffilter	Van toepassing op dieselmotoren Raadpleeg de handleiding van de motor
Oliefilter reinigen	Van toepassing op dieselmotoren Raadpleeg de handleiding van de motor

Reserveonderdelen voor service

	Honda GX120
Luchtfilterelement voor de motor	239323
Oliefilter voor de motor	-
Brandstoffilter voor de motor	378965
Bougie	937476

Onderhoud - 10h

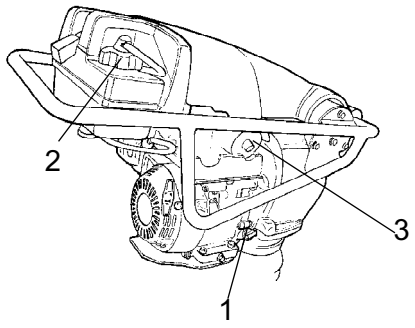

Fig. Motor 1. Oliepeilstok
2. Tankdop
3. Luchtfilter

De motor controleren, Honda

1. Oliepeil controleren (1)
2. Brandstofpeil controleren (2)
3. Controleren op olielekkage

Vang de olie op en verwerk hem volgens de milieuvoorschriften.

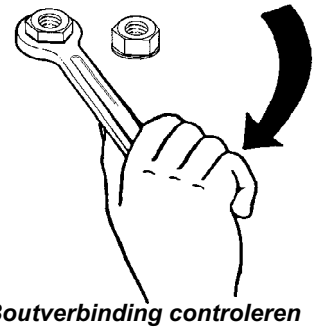

Fig. Boutverbinding controleren

Boutverbinding controleren

Controleer en haal de schroeven en moeren aan indien nodig.

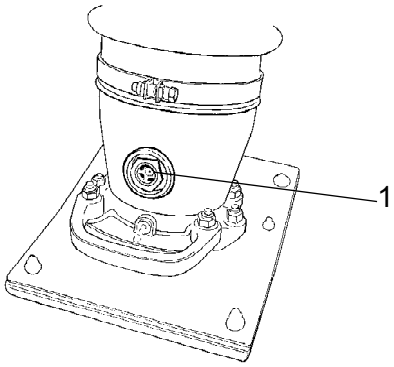

Fig. Motor 1. Kijkglas

Oliepeil in de geveerde staander controleren

1. Controleer het oliepeil in de geveerde staander via het kijkglas (1).

Het peil moet zich in het midden van het kijkglas bevinden.

Vang de olie op en verwerk hem volgens de milieuvoorschriften.

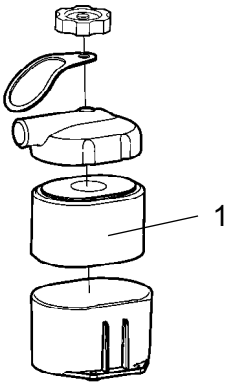

Fig. Luchtfilter vervangen
1. Luchtfilter

De luchtfilter vervangen

Reinig of vervang de luchtfilter (1).

Fig. De machine reinigen.

De machine reinigen.

Houd de machine schoon.

Wanneer u de machine reinigt, mag u de waterstraal nooit rechtstreeks op de tankdop richten. Dit is vooral belangrijk wanneer u een hogedrukreiniger gebruikt.

Spuit niet rechtstreeks op elektrische componenten of de instrumentenpanelen. Trek een plastic zak over de tankdop en zet hem vast met een elastiek. Op die manier voorkomt u dat er water onder druk door de ademhalingsopening van de tankdop komt. Anders kan dit storingen veroorzaken, zoals verstopte filters.

Na de 20 eerste werkuren

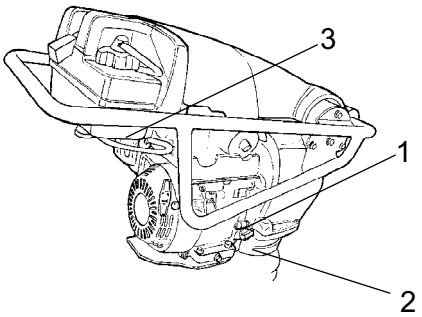

Fig. Motor
1. Peilstok
2. Aftapplug
3. Bougie

De motorolie vervangen

Olie in de walsen verversen.

De motorsnelheid controleren

Gebruik de olieaftapslang bij machines die hiermee zijn uitgerust.

Vang de olie op en verwerk hem volgens de milieuvoorschriften.

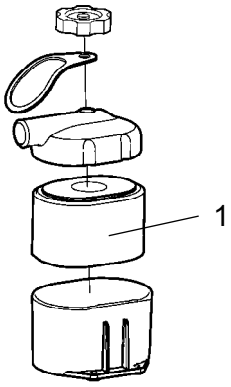

Fig. Luchtfilter vervangen
1. Luchtfilter

De luchtfilter vervangen

Reinig of vervang de luchtfilter (1).

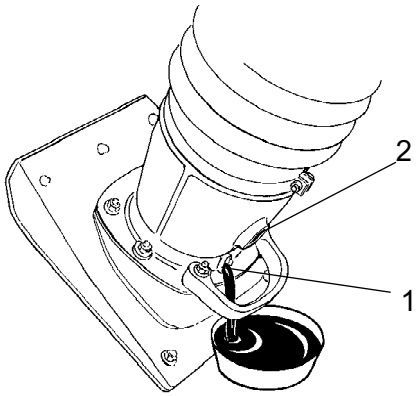

Fig. Geveerde staander
1. Aftappunt
2. Kijkglas

De olie in de geveerde staander vervangen

1. Maak de aftapplug (1) los.

2. Laat de olie in een aftapvat lopen.

3. Zet de aftapplug terug en draai deze vast. Controleer of de afsluitring niet beschadigd is.

4. Verwijder het kijkglas (2) en vul nieuwe olie bij.

5. Zet daarna het kijkglas terug op zijn plaats en zet het vast. Het oliepeil moet zich in het midden van het kijkglas bevinden.

Vang de olie op en verwerk hem volgens de milieuvoorschriften.

Onderhoud - 100u

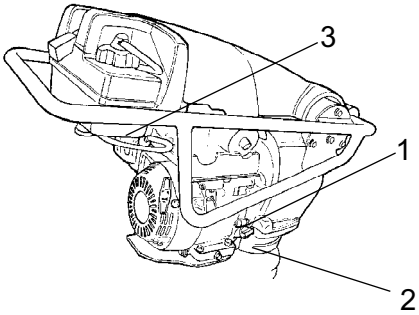

Fig. Motor
1. Peilstok
2. Aftapplug
3. Bougie

De motorolie vervangen

Olie in de walsen verversen.

De motorsnelheid controleren

Gebruik de olieaftapslang bij machines die hiermee zijn uitgerust.

Vang de olie op en verwerk hem volgens de milieuvoorschriften.

Bougie controleren

1. Bougie en reinigen/vervangen.

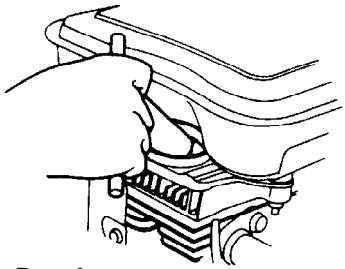

Fig. Bougie vervangen.

Onderhoud - 500u

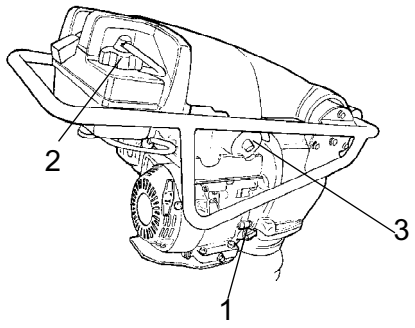

Fig. Motor 1. Oliepeilstok
2. Tankdop
3. Luchtfilter

De motor controleren, Honda

1. Oliepeil controleren (1)
2. Brandstofpeil controleren (2)
3. Controleren op olielekkage

Vang de olie op en verwerk hem volgens de milieuvoorschriften.

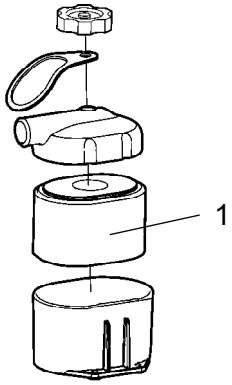

Fig. Luchtfilter vervangen
1. Luchtfilter

De luchtfilter vervangen

Reinig of vervang de luchtfilter (1).

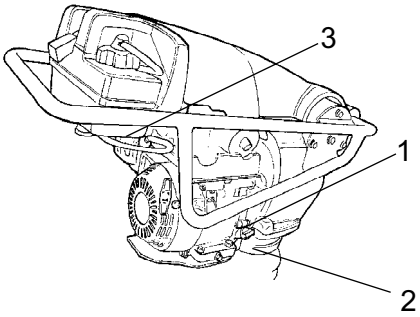

Fig. Motor
1. Peilstok
2. Aftapplug
3. Bougie

De motorolie vervangen

Olie in de walsen verversen.

De motorsnelheid controleren

Gebruik de olieaftapslang bij machines die hiermee zijn uitgerust.

Vang de olie op en verwerk hem volgens de milieuvoorschriften.

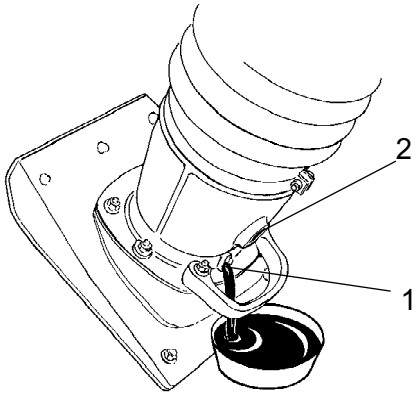

Fig. Geveerde staander
1. Aftappunt
2. Kijkglas

De olie in de geveerde staander vervangen

1. Maak de aftapplug (1) los.

2. Laat de olie in een aftapvat lopen.

3. Zet de aftapplug terug en draai deze vast. Controleer of de afsluitring niet beschadigd is.

4. Verwijder het kijkglas (2) en vul nieuwe olie bij.

5. Zet daarna het kijkglas terug op zijn plaats en zet het vast. Het oliepeil moet zich in het midden van het kijkglas bevinden.

Vang de olie op en verwerk hem volgens de milieuvoorschriften.

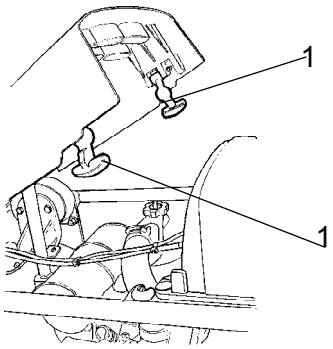

Fig. Hoofdgrendel
1. Rubberen riemen

De hoofdgrendel controleren

1. Controleer of de rubberen riemen in goede staat verkeren.

Onderhoud - De carburateur afstellen

De carburateur afstellen

Reinig de luchtfilter laat de motor warmdraaien voordat u het toerental gaat afstellen.

Tachometer onderdeelnr.: 924729

Toeren:

stationair: 1400-1600 rpm

Inschakelsnelheid voor centrifugale koppeling, ongeveer: 2500 rpm

Bedrijfssnelheid 3600 - 3700 rpm

Toerental voor stationair afstellen (1)

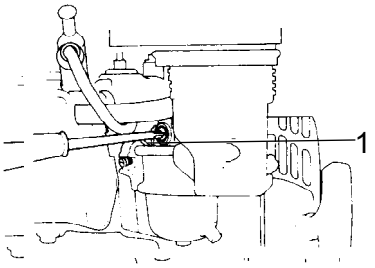

1. Schroef voor het afstellen van het toerental voor stationair

Toerental voor stationair afstellen

Start de motor en laat deze warmdraaien. Draai met draaiende motor aan de stelschroef totdat het standaard stationaire toerental van de motor wordt bereikt.
Schakel naar de bedrijfssnelheid en weer terug. Wacht 30 - 60 seconden en controleer het stationaire toerental nogmaals.

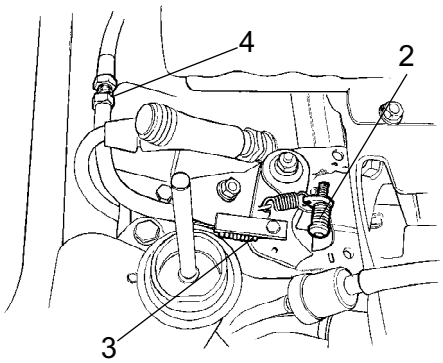

2. Stelschroef voor bedrijfssnelheid
3. Veer
4. Stelschroef voor gaskabel

Bedrijfssnelheid afstellen

Stel de bedrijfssnelheid bij met de stelschroef (2). Zorg voor een voorspanning van ongeveer 5 mm op de veer van de gaskabel (3) bij volgas.
Stel de lengte van de kabel (4) bij om de juiste voorspanning te verkrijgen.

DYNAPAC

Dynapac Compaction Equipment AB
Box 504, SE-371 23 Karlskrona, Sweden

DYNAPAC

Dynapac Compaction Equipment AB
Box 504, SE-371 23 Karlskrona, Sweden